ФАСАД ДЕКОР

ВЫБЕРИ КАЧЕСТВО

о компании

Компания **Фасад-декор** занимается производством фасадного декора из пенопласта по собственному каталогу и Вашим индивидуальным проектам. В производстве покрытий используется только качественное сырье. Мы всегда готовы к диалогу. Нам дорог каждый клиент.

За короткое время нашего существования, мы успели зарекомендовать себя как квалифицированная команда специалистов .

Слаженность в работе, умение понимать заказчика и щепетильное отношение к деталям является рабочим кредо нашей компании.

содержание

КАРНИЗЫ 5

K110/100
K111/130
K120/120
K125/120
K126/122
K130/120
K130/120-2
K130/120-3
K132/128
K140/120
K150/90
K160/95
K160/110
K170/100
K170/125
K170/155
K170/100-2
K180/100
K180/90
K180/100-2
K180/75
K180/150
K190/120
K190/180
K200/165
K200/130
K200/145
K200/185
K200/200
K200/200-2
K200/150
K200/110
K200/130-3
K205/180
K210/130
K210/110
K220/110
K220/110-2
K220/180
K220/90
K230/225
K230/100
K240/115
K250/105
K250/120
K250/130
K250/200
K250/250
K260/135
K285/130
K290/220
K300/200
K300/150
K300/225
K340/180
K350/265
K380/155
K400/240

МОЛДИНГИ 21

M60/25
M70/30
M75/60
M80/30
M80/35
M85/50
M85/60
M90/25
M100/25
M100/45
M100/50
M100/50-2
M100/30
M100/30-2
M100/70
M100/40C
M105/25
M105/50
M110/30
M110/40
M110/25
M115/40
M115/33
M120/40
M120/40-2
M120/40-3
M120/45
M120/45-2
M120/35
M120/40-4
M130/60
M135/30
M140/35
M140/40
M140/60
M140/45
M140/50
M140/80
M145/30
M145/35
M150/30
M150/40
M150/45
M150/75
M150/40-2
M150/50
M150/50-2
M150/50-3
M150/60
M150/30-2
M150/45-2
M150/35C
M155/25
M155/45
M155/70
M160/60
M160/70
M160/25
M160/50
M160/35
M160/40
M170/55
M170/70
M170/45-2
M170/20C
M175/45
M180/45
M180/75
M180/60
M180/125
M180/55
M180/55
M180/60-2
M180/30C
M185/45
M190/65
M200/55
M200/60
M200/30C
M220/80
M240/70
M250/105
M250/25
M250/45
M250/65
M250/90
M255/65
M290/50
M300/80

содержание

ЗАМКИ 43

Z95/130
Z180/255
Z180/220
Z180/240
Z180/255-2
Z180/255-3

русты 49

P250/250
P400/320
P500/320
P350/250
P430/320

ПОДОКОННИКИ 51

П110/75
П115/70
П115/90
П130/120
П130/110
П140/100
П140/90
П145/80
П150/115
П150/150
П155/100
П155/140
П155/100-2
П160/80
П180/150
П180/120
П190/130
П190/180
П190/95
П210/130
П215/140
П235/115
П260/200

возможные варианты обрамления оконных проемов 56

P250/250
P350/250
P400/320
P430/320
P500/320

МАТЕРИАЛ 69

Использование продукции Фасад-декора существенно сэкономит ваши средства при декорировании фасада. Простота монтажа позволит быстро преобразить внешний вид вашего дома. Неограниченные возможности индивидуального проектирования изделий сделают фасад здания неповторимым. Давайте реализовывать Ваши идеи вместе!

карнизы / длина 2000 мм

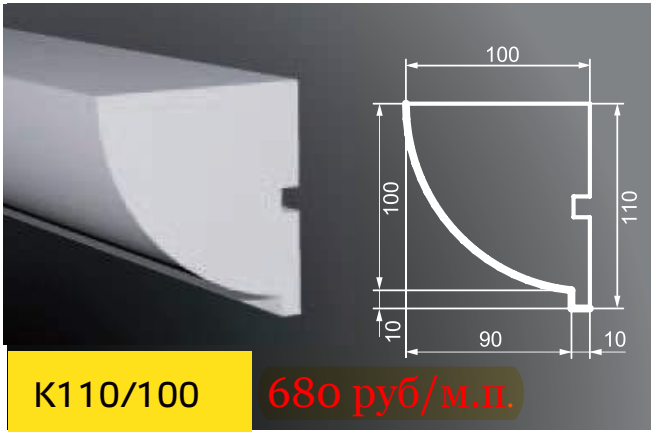

К110/100 680 руб/м.п.

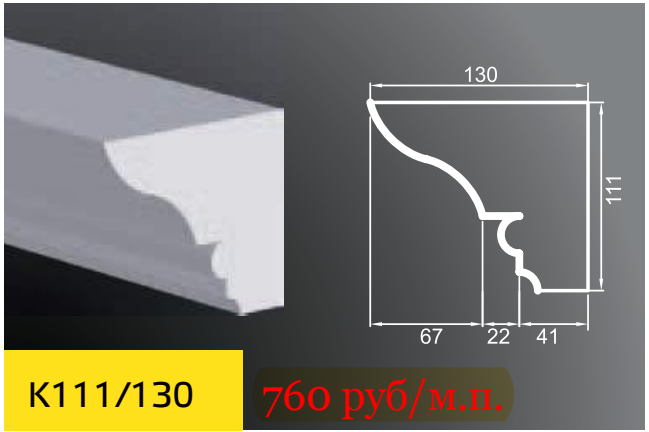

К111/130 760 руб/м.п.

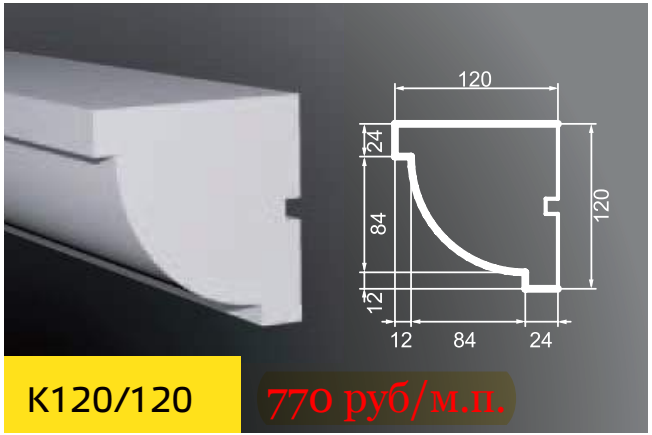

К120/120 770 руб/м.п.

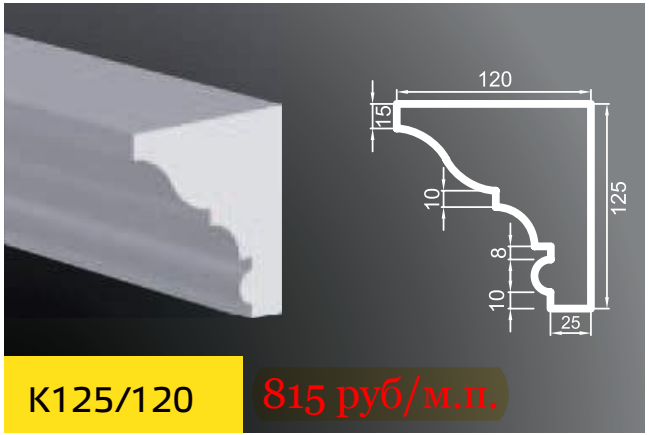

К125/120 815 руб/м.п.

карнизы / длина : 2000 мм

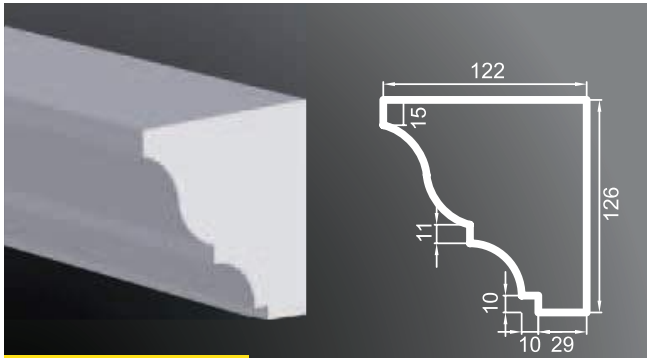

К126/122 800 руб/м.п.

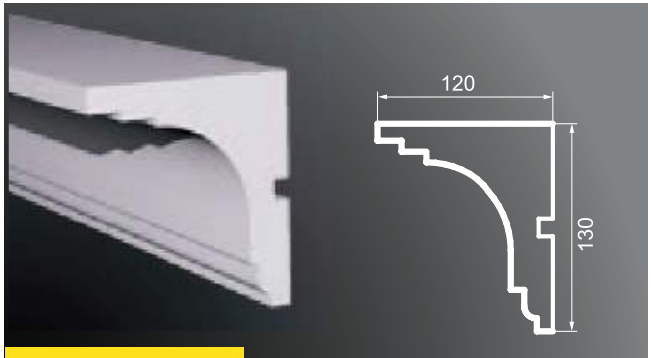

К130/120 815 руб/м.п.

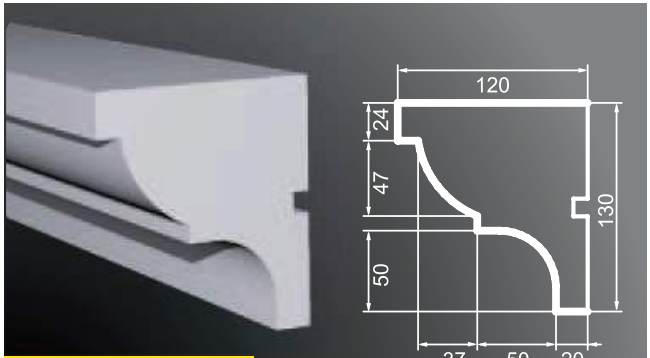

К130/120-2 820 руб/м.п.

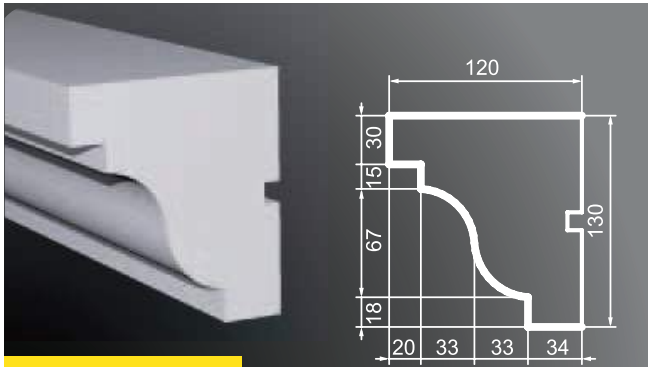

К130/120-3 820 руб/м.п.

карнизы / длина 2000 мм

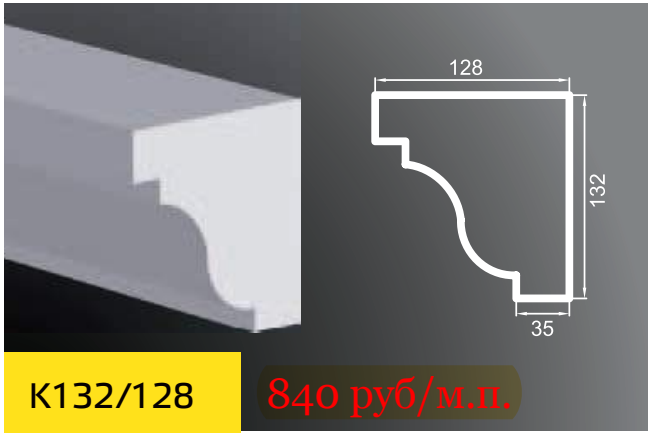

К132/128 840 руб/м.п.

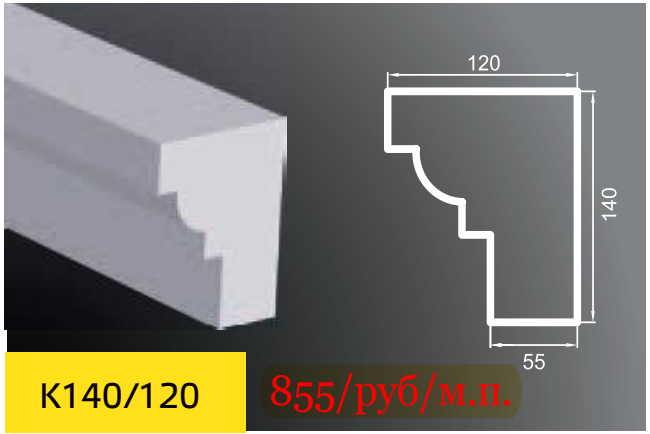

К140/120 855/руб/м.п.

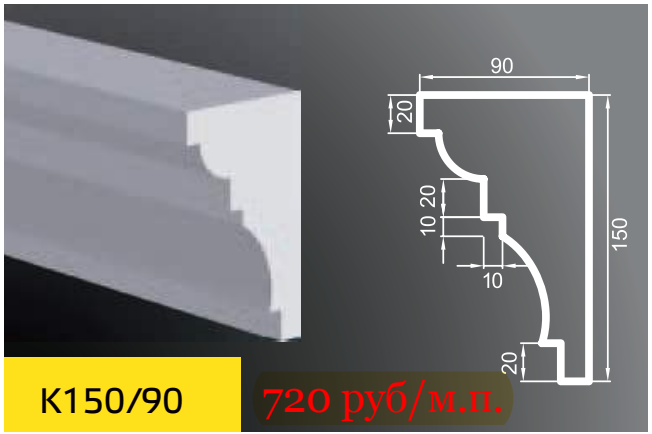

К150/90 720 руб/м.п.

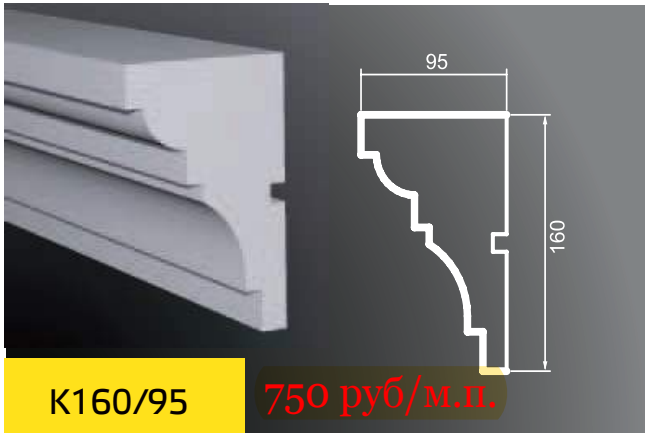

К160/95 750 руб/м.п.

карнизы / длина 2000 мм

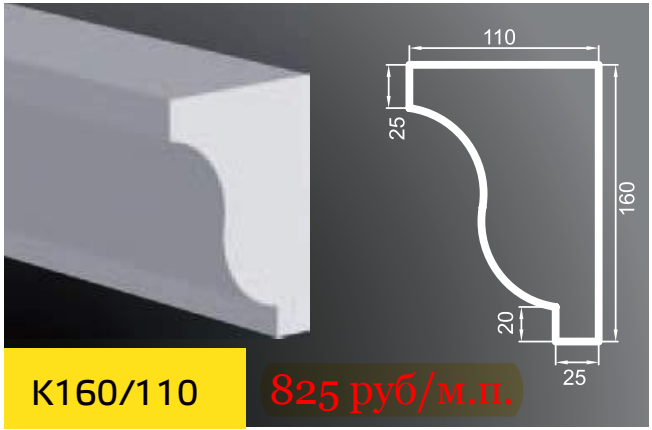

K160/110 825 руб/м.п.

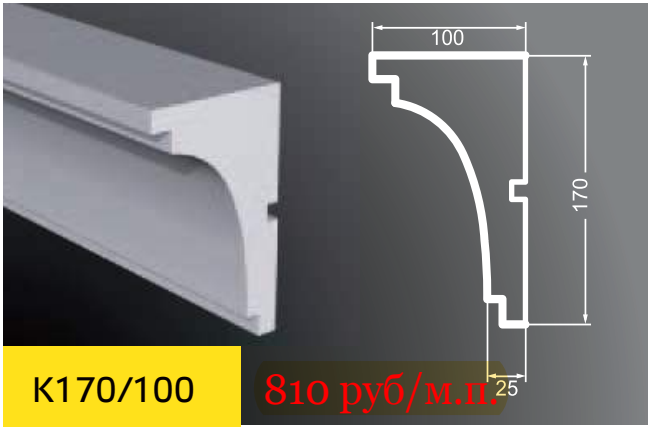

K170/100 810 руб/м.п.

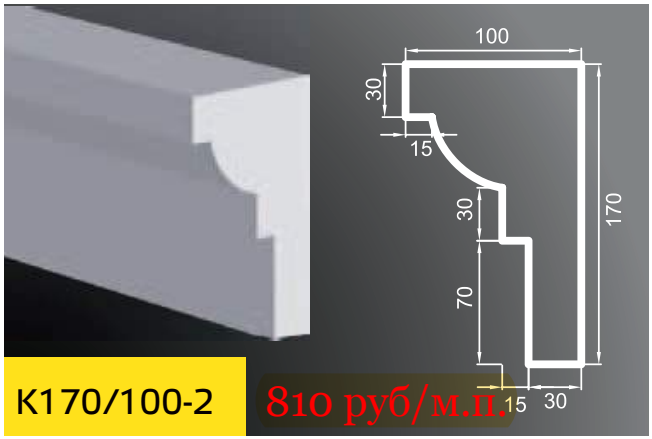

K170/100-2 810 руб/м.п.

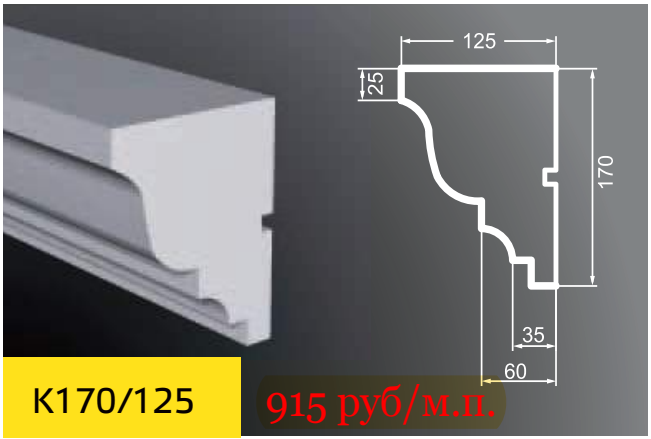

K170/125 915 руб/м.п.

карнизы / длина 2000 мм

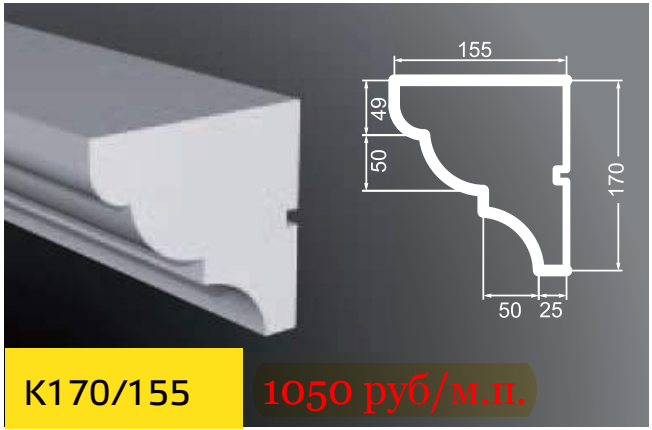

К170/155 1050 руб/м.п.

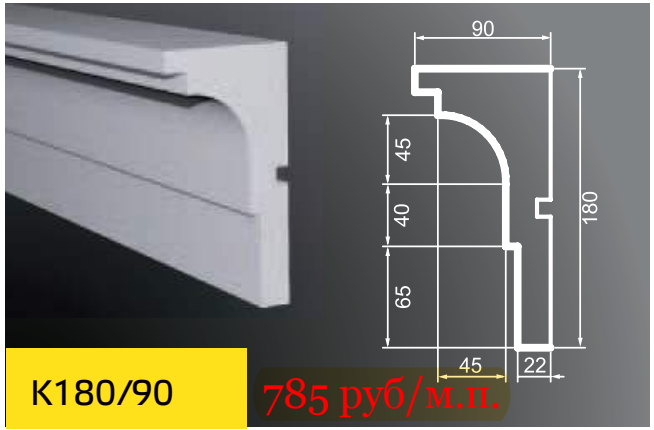

К180/90 785 руб/м.п.

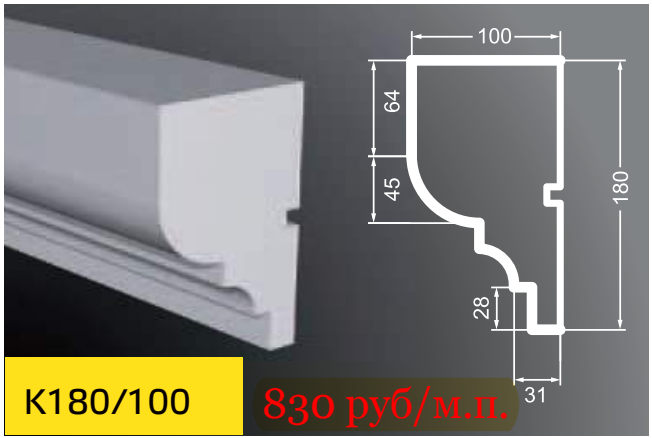

К180/100 830 руб/м.п.

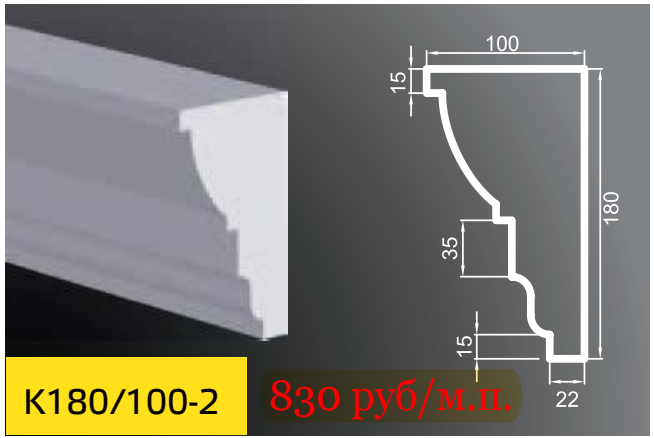

К180/100-2 830 руб/м.п.

карнизы/ длина 2000 мм

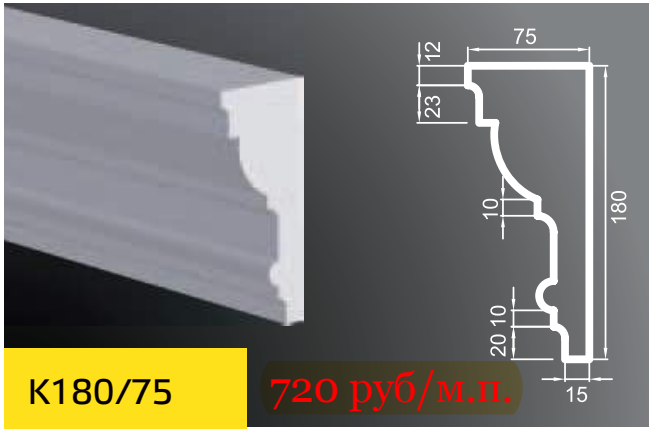

К180/75

720 руб/м.п.

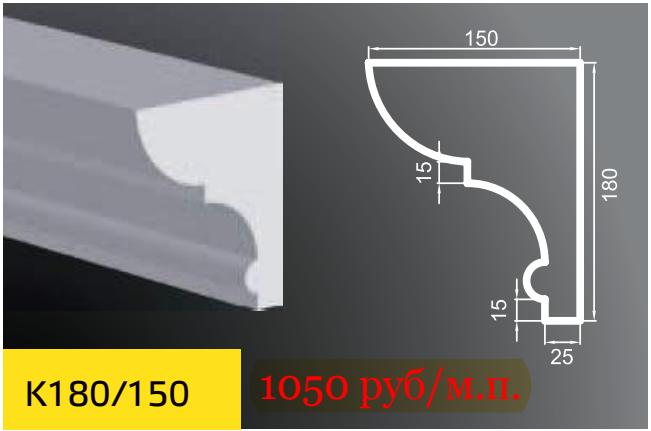

К180/150

1050 руб/м.п.

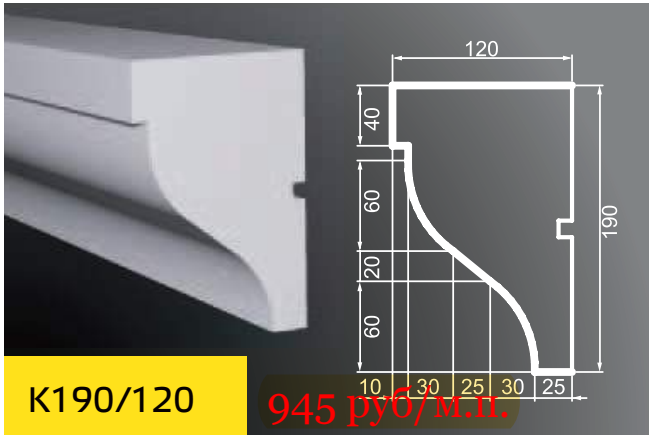

К190/120

945 руб/м.п.

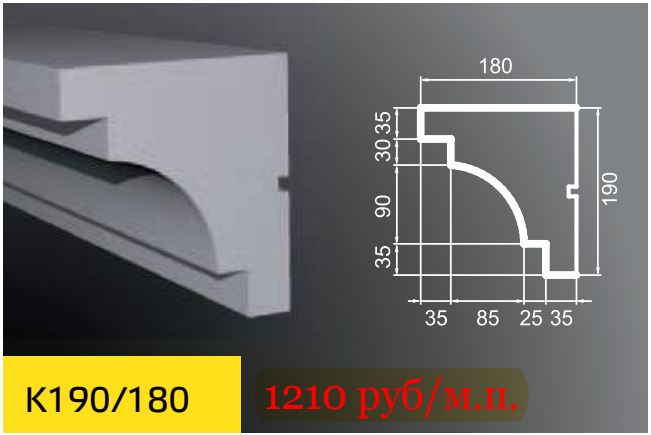

К190/180

1210 руб/м.п.

карнизы / длина 2000 мм

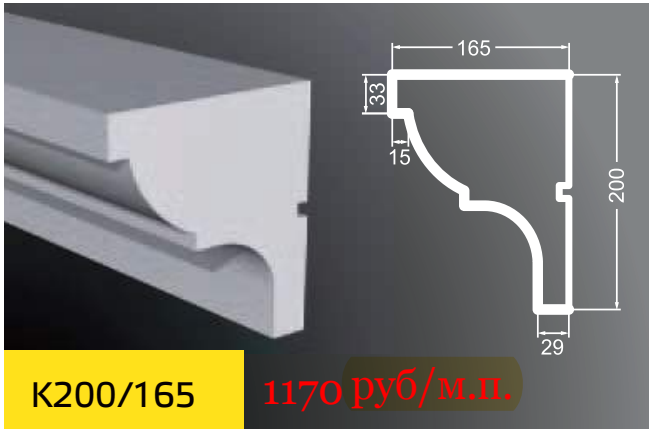

К200/165 1170 руб/м.п.

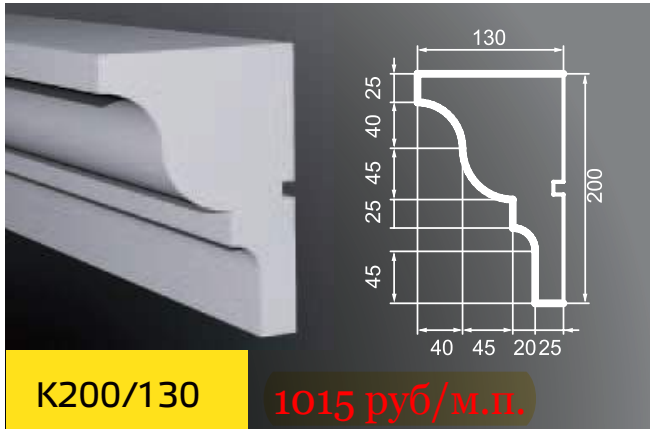

К200/130 1015 руб/м.п.

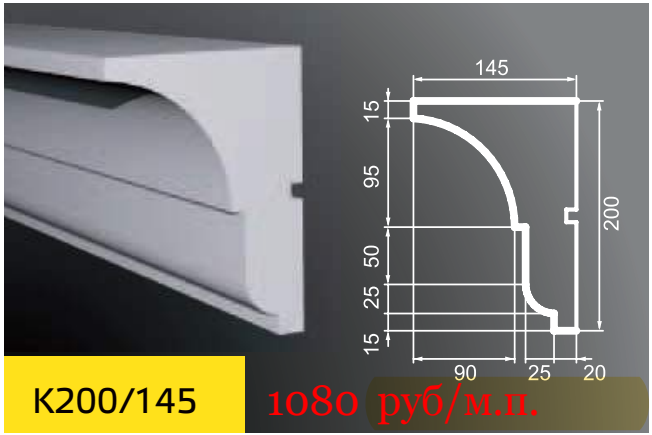

К200/145 1080 руб/м.п.

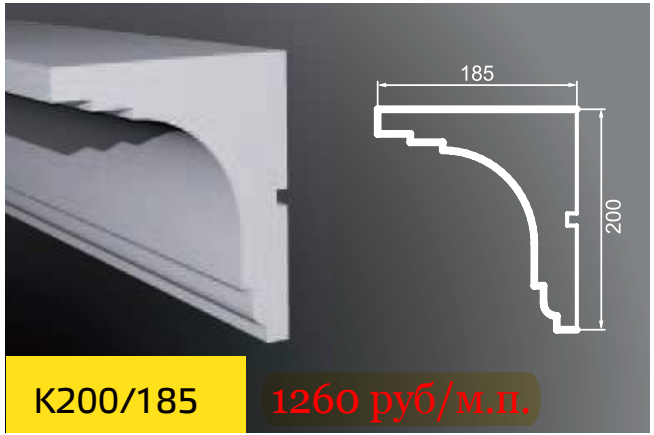

К200/185 1260 руб/м.п.

карнизы / длина 2000 мм

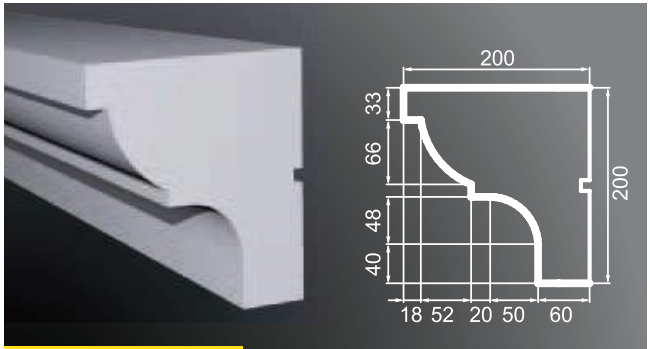

К200/200 1330 руб/м.п.

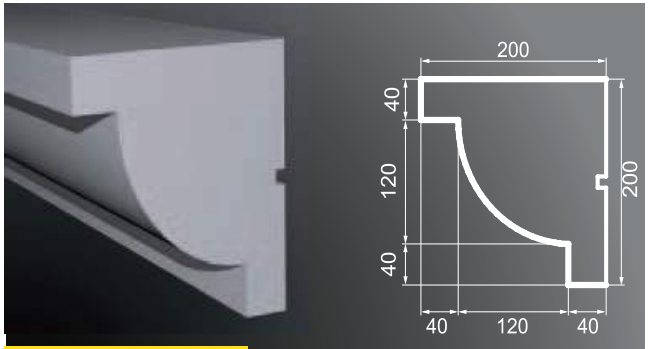

К200/200-2 1330 руб/м.п.

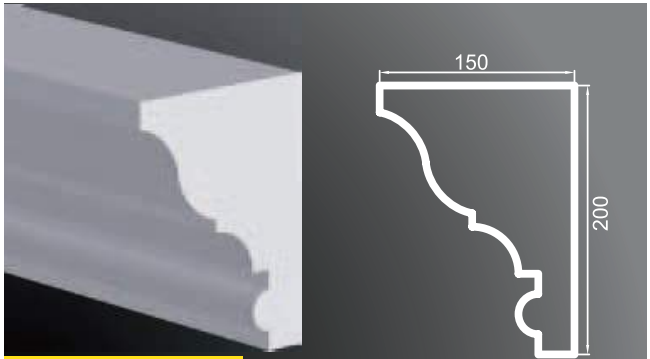

К200/150 1100 руб/м.п.

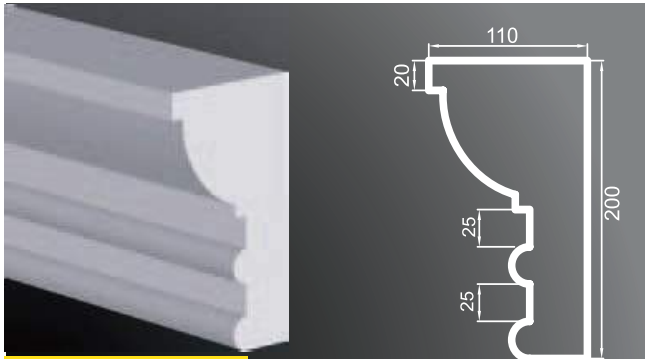

К200/110 920 руб/м.п.

карнизы / длина 2000 мм

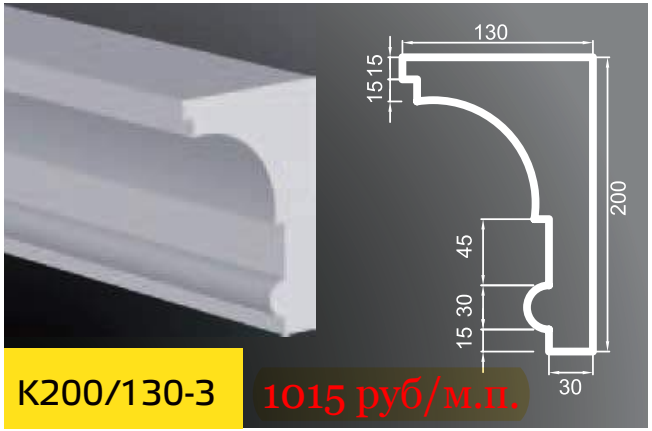

К200/130-3 1015 руб/м.п.

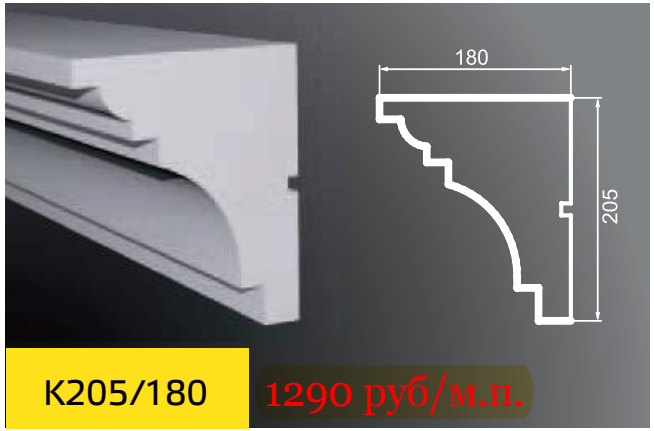

К205/180 1290 руб/м.п.

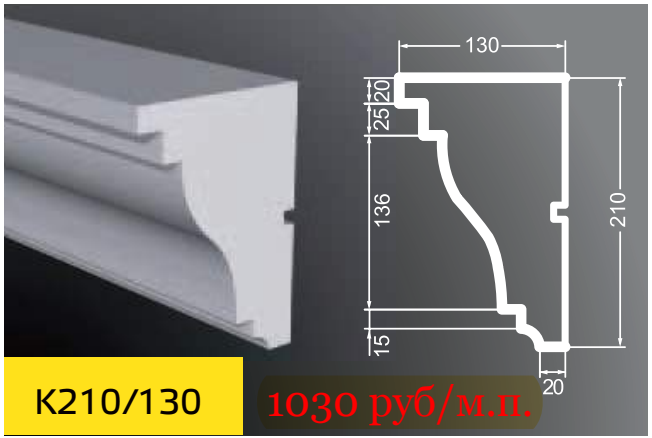

К210/130 1030 руб/м.п.

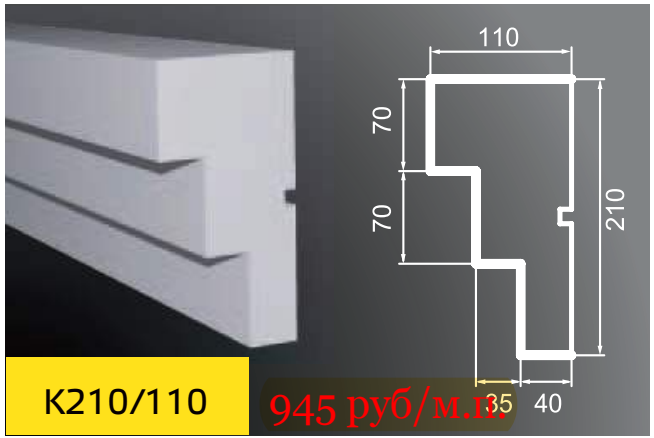

К210/110 945 руб/м.п.

карнизы / длина 2000 мм

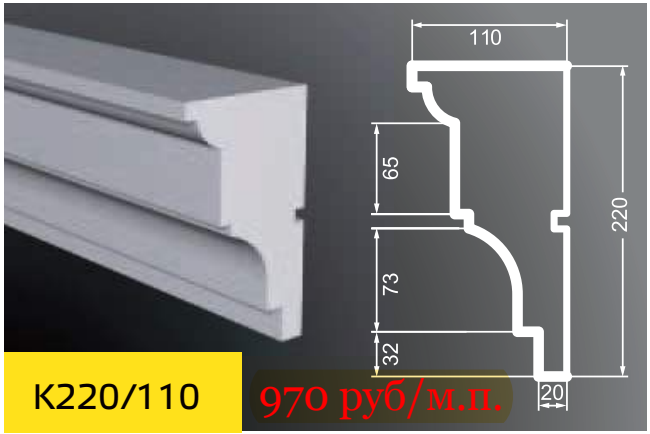

K220/110 970 руб/м.п.

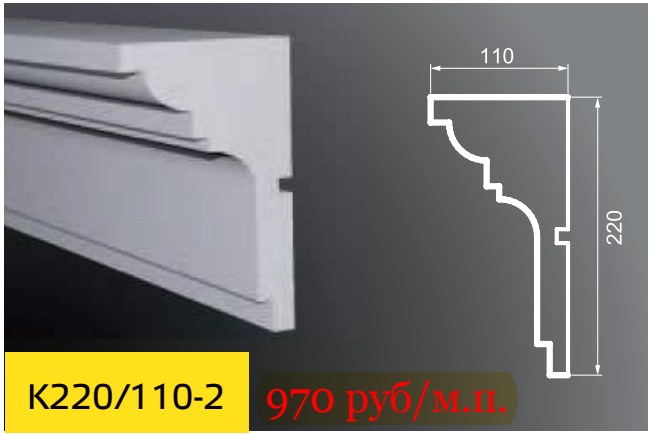

K220/110-2 970 руб/м.п.

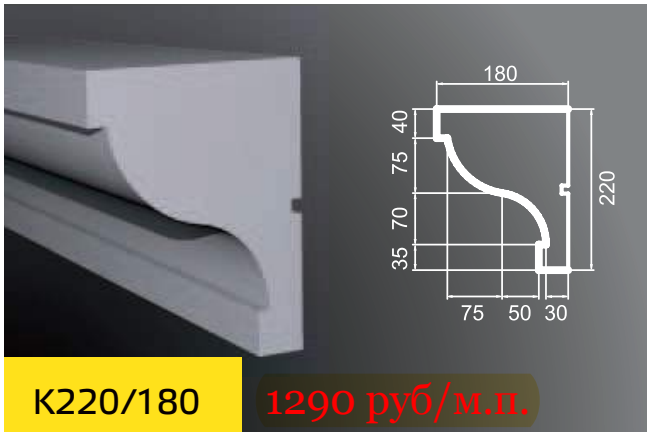

K220/180 1290 руб/м.п.

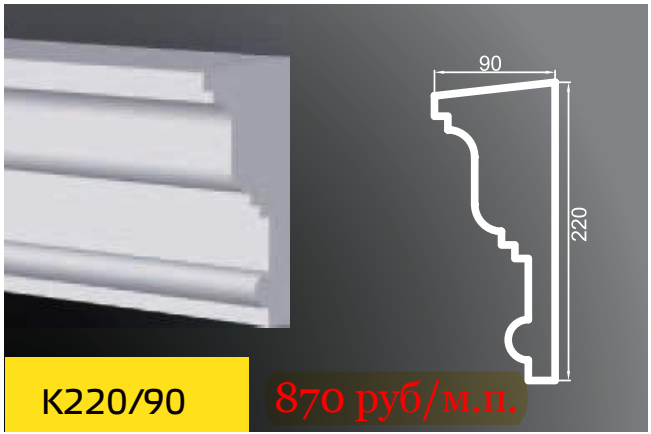

K220/90 870 руб/м.п.

карнизы / длина 2000 мм

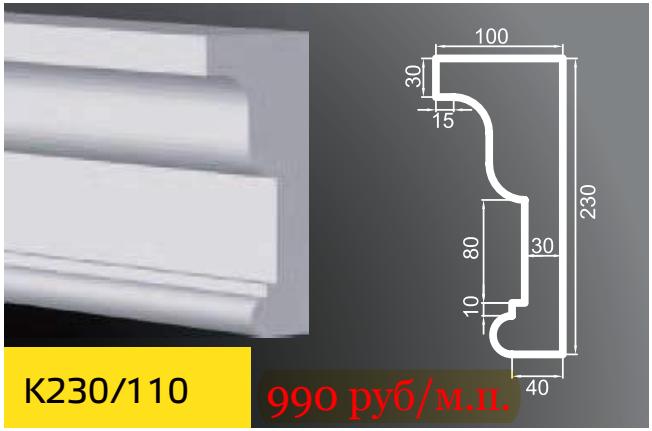

К230/110

990 руб/м.п.

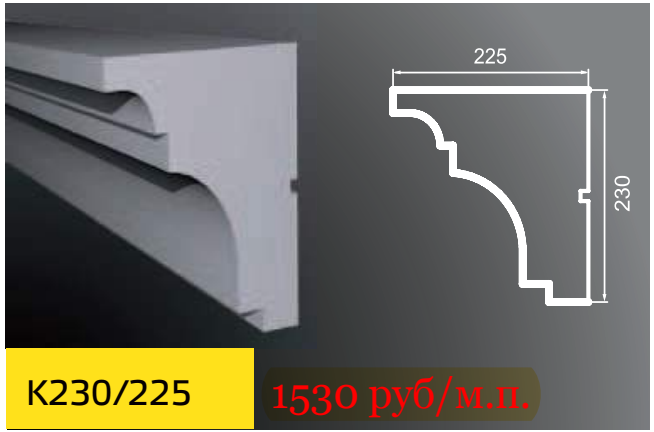

К230/225

1530 руб/м.п.

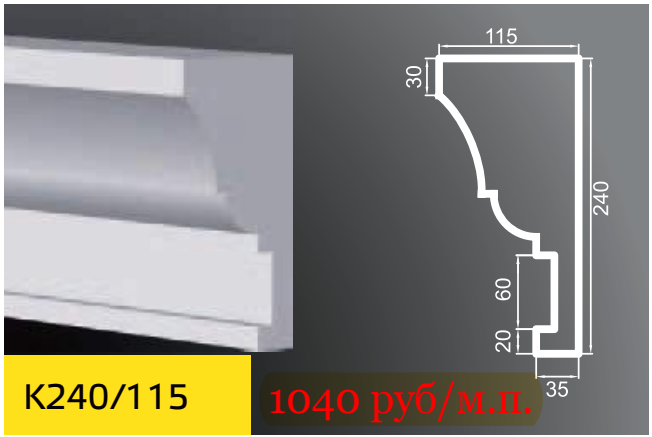

К240/115

1040 руб/м.п.

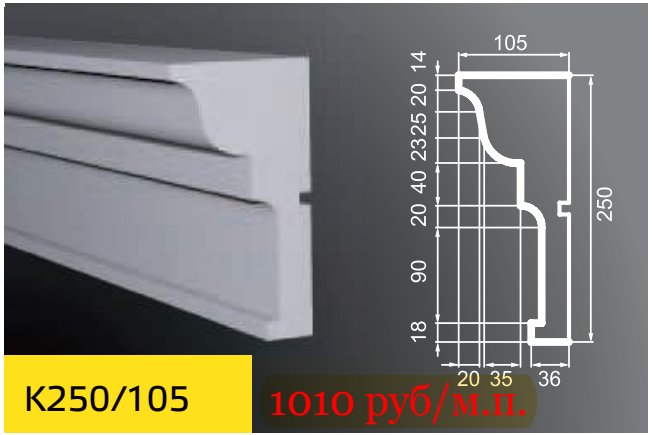

К250/105

1010 руб/м.п.

Фасад Декор

карнизы / 2000 мм

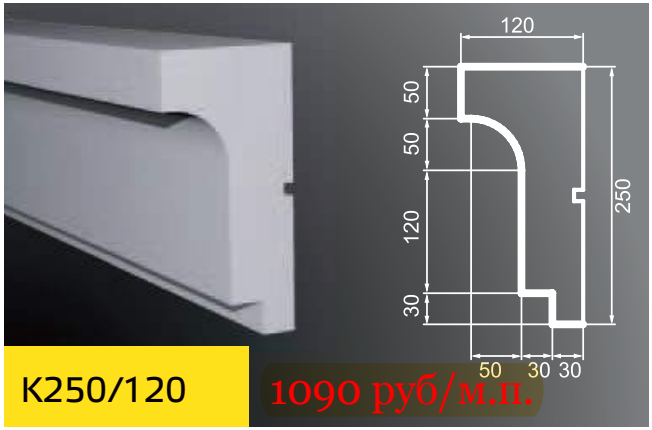

K250/120

1090 руб/м.п.

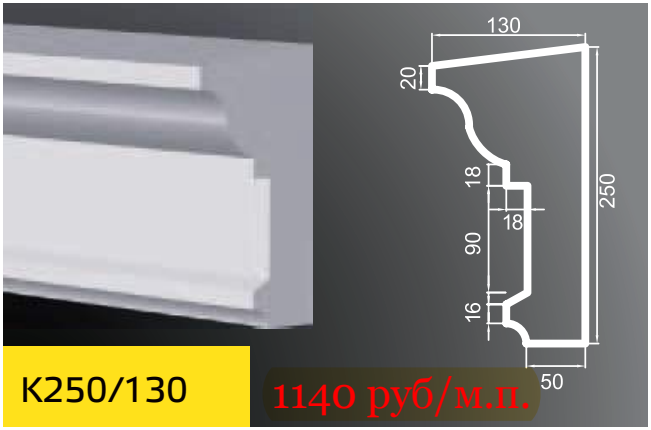

K250/130

1140 руб/м.п.

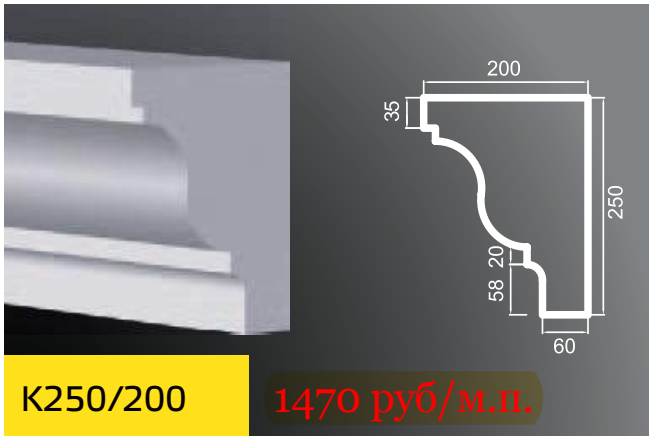

K250/200

1470 руб/м.п.

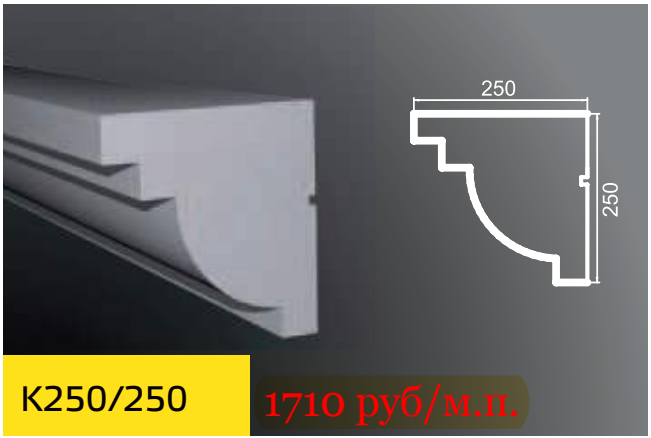

K250/250

1710 руб/м.п.

карнизы / длина 2000 мм

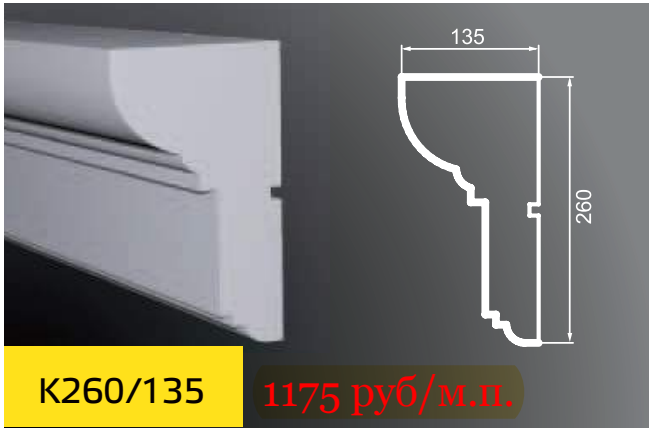

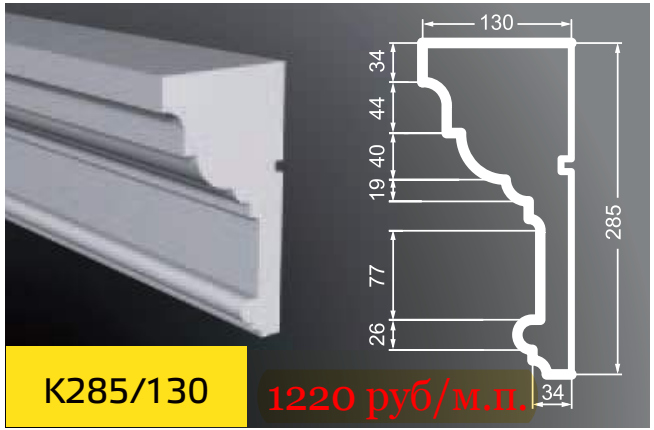

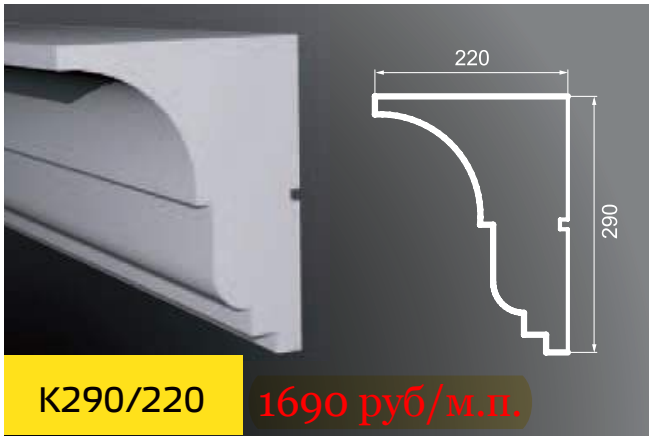

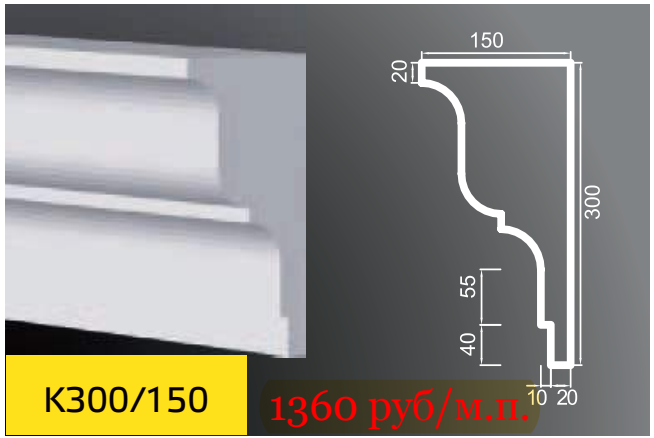

карнизы / длина 2000 мм

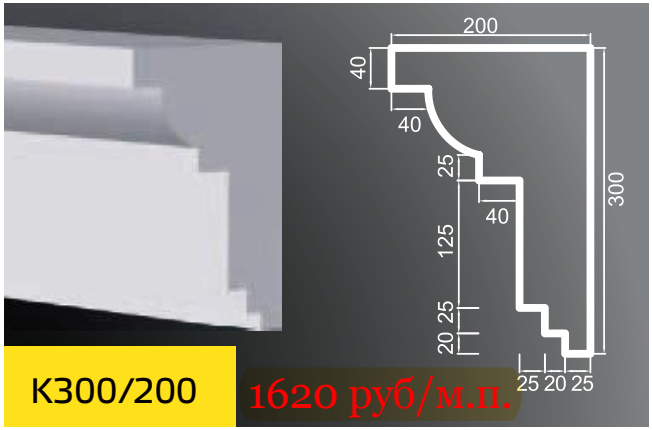

К300/200 1620 руб/м.п.

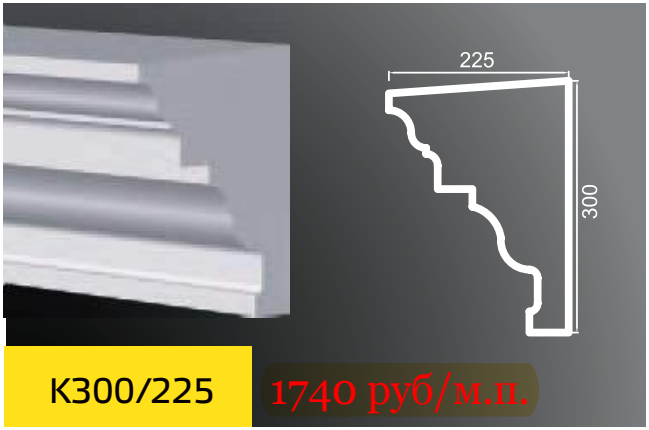

К300/225 1740 руб/м.п.

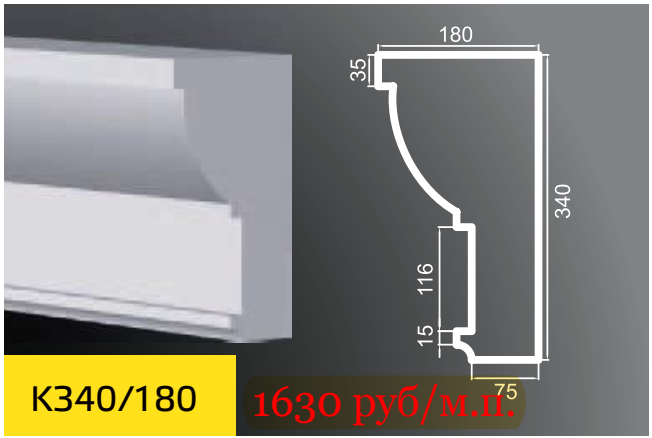

К340/180 1630 руб/м.п.

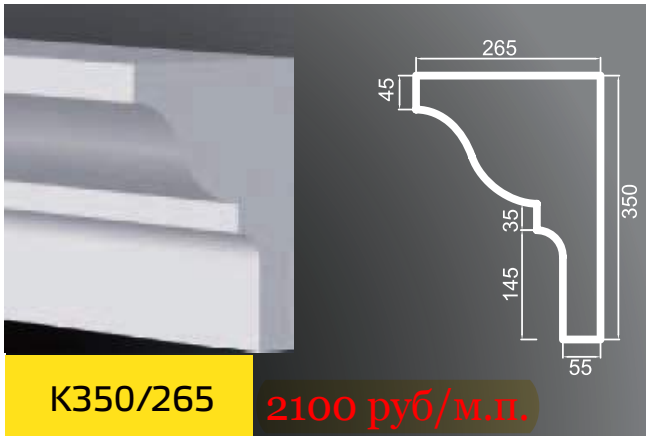

К350/265 2100 руб/м.п.

карнизы / длина 2000 мм

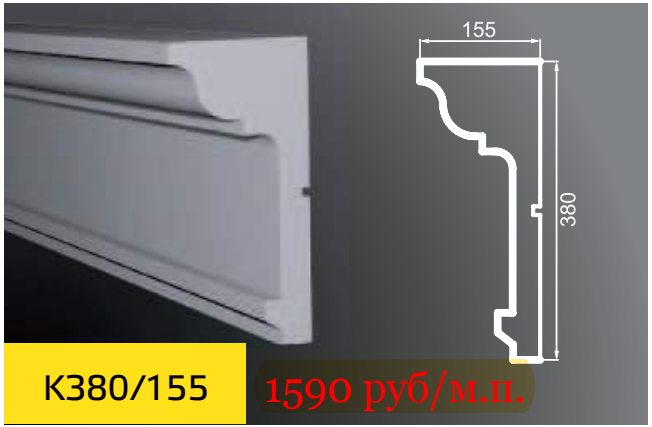

К380/155 1590 руб/м.п.

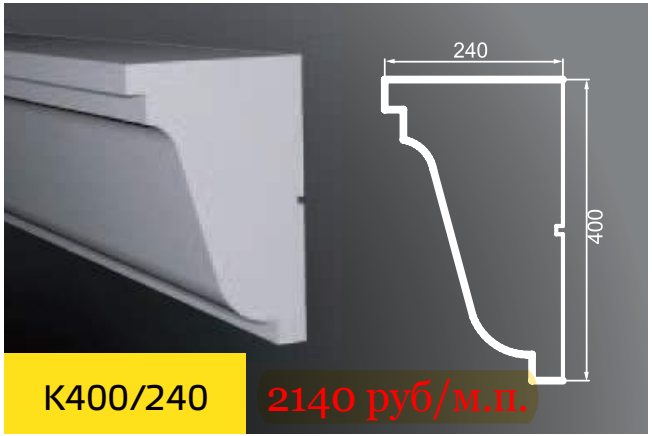

К400/240 2140 руб/м.п.

молдинги / длина 2000 мм

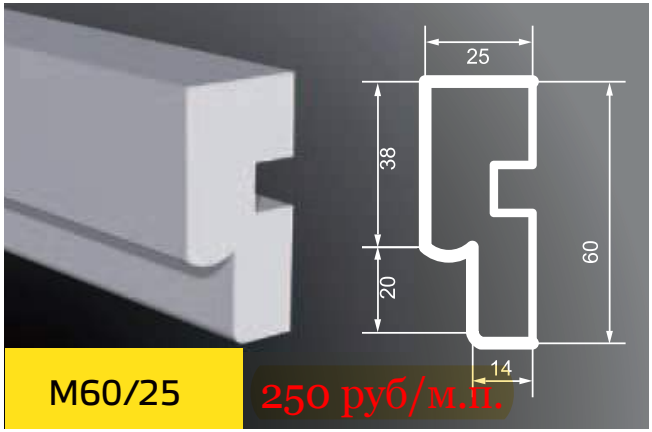

M60/25 250 руб/м.п.

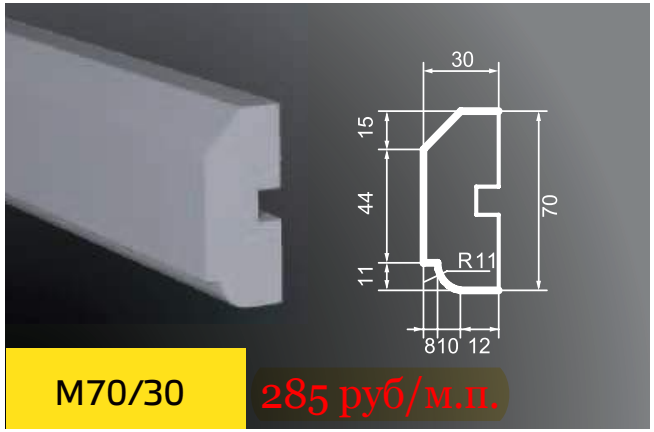

M70/30 285 руб/м.п.

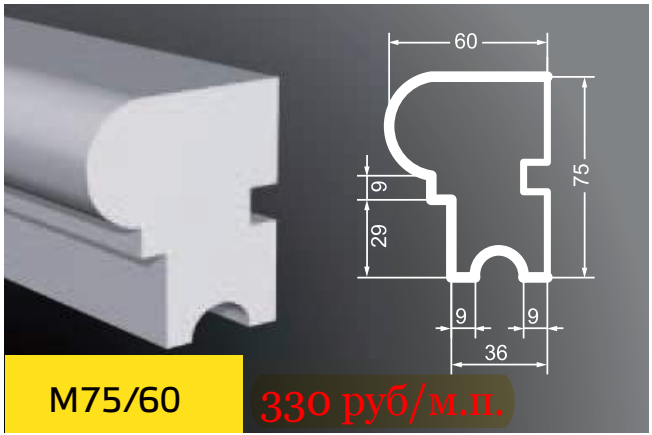

M75/60 330 руб/м.п.

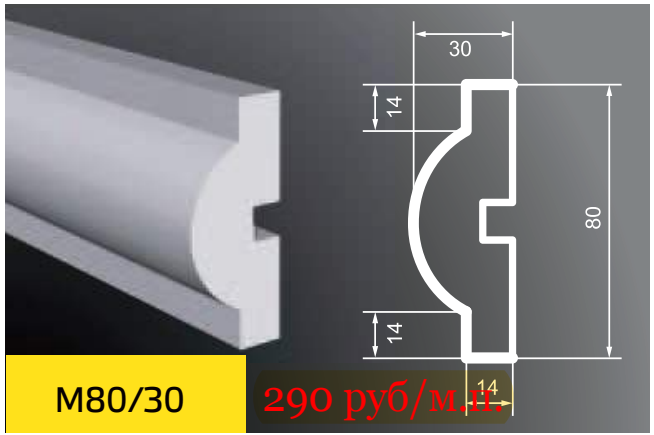

M80/30 290 руб/м.п.

молдинги / длина 2000 мм

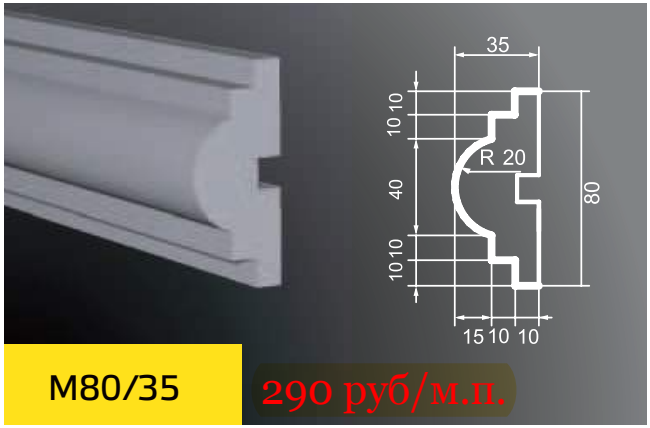

М80/35 290 руб/м.п.

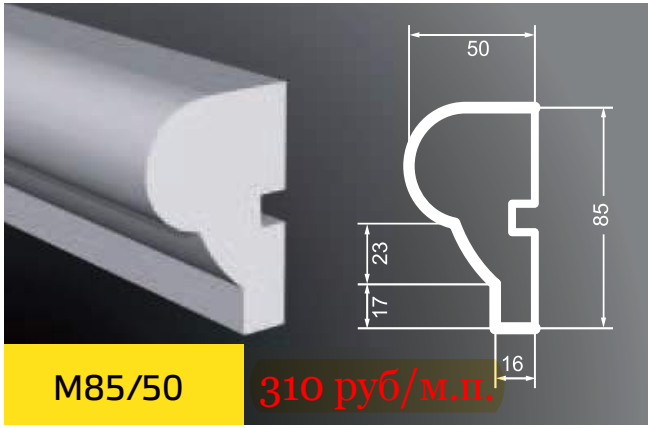

М85/50 310 руб/м.п.

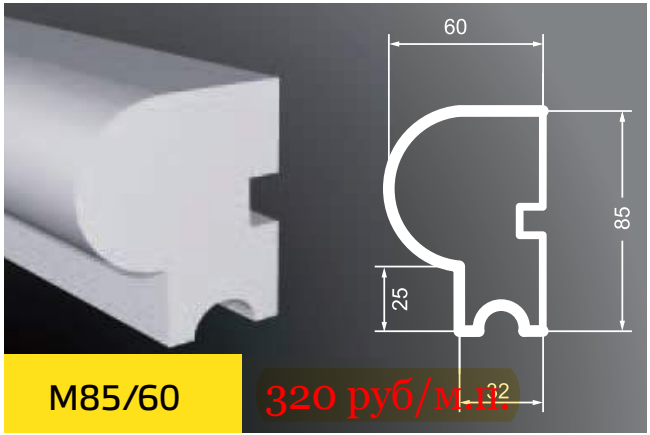

М85/60 320 руб/м.п.

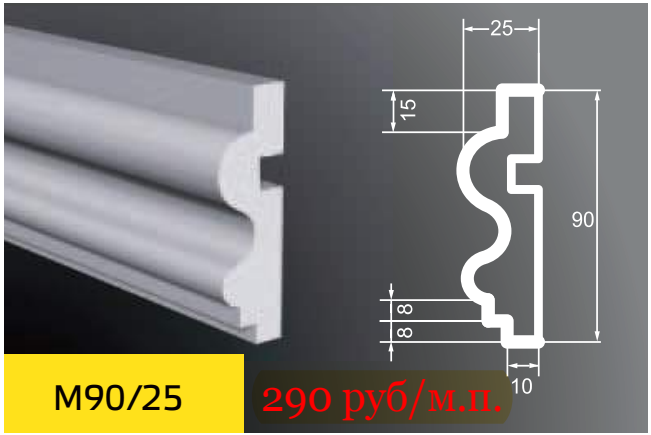

М90/25 290 руб/м.п.

молдинги / длина 2000 мм

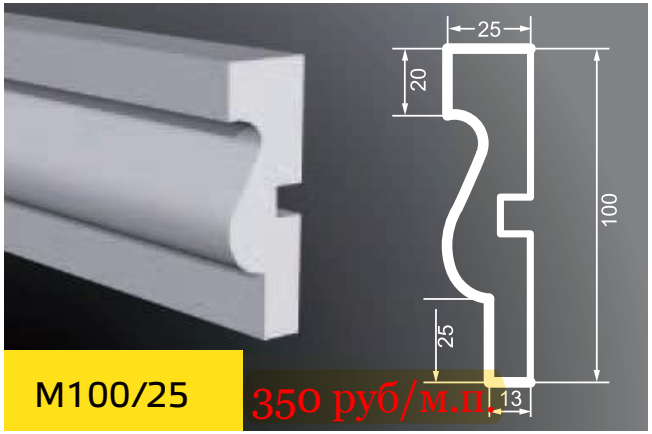

M100/25 350 руб/м.п.

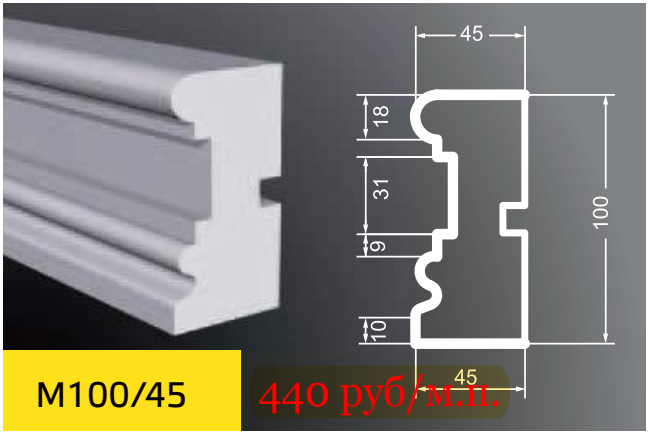

M100/45 440 руб/м.п.

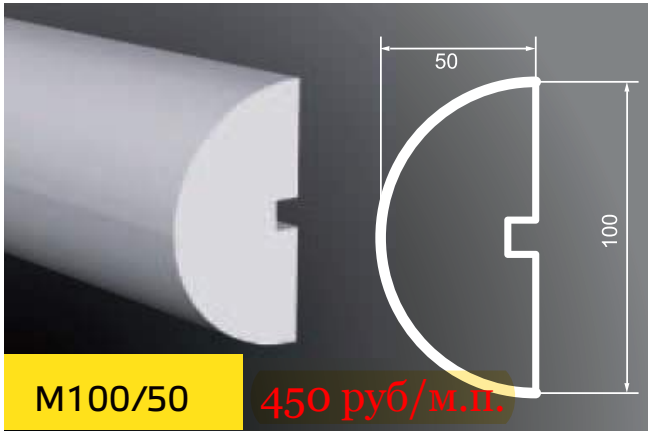

M100/50 450 руб/м.п.

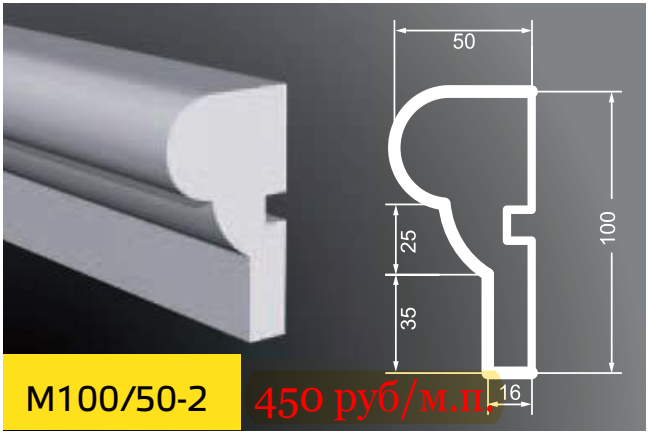

M100/50-2 450 руб/м.п.

Фасад Декор

молдинги / длина 2000 мм

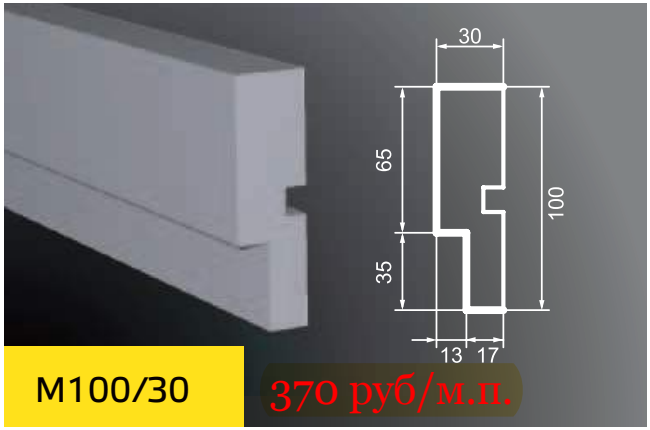

M100/30

370 руб/м.п.

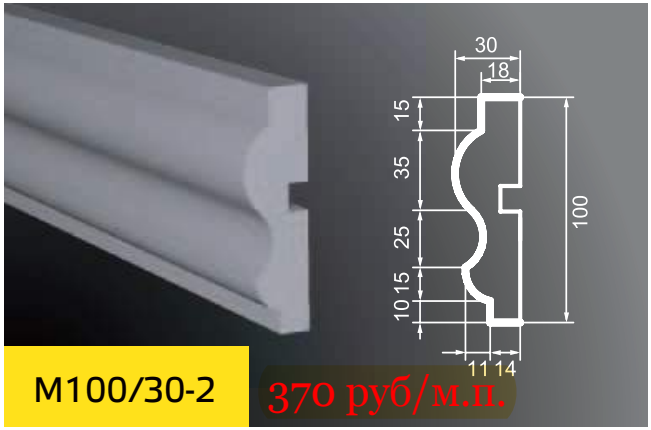

M100/30-2

370 руб/м.п.

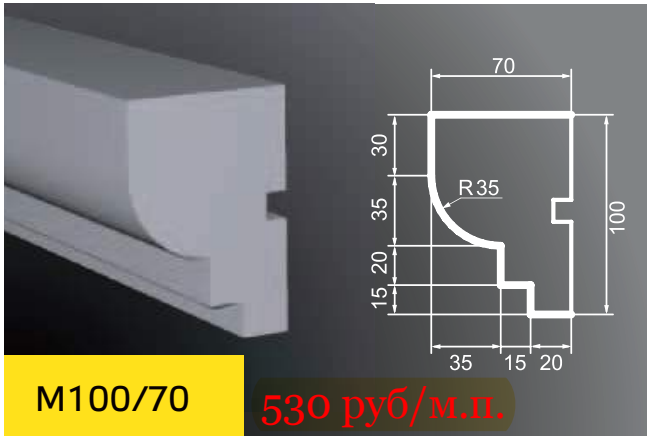

M100/70

530 руб/м.п.

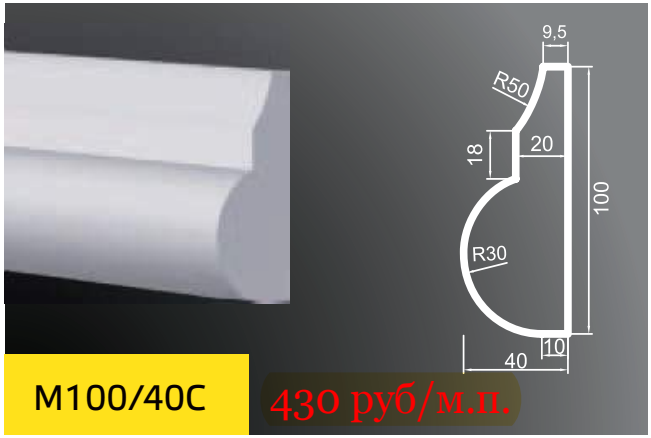

M100/40C

430 руб/м.п.

молдинги / длина 2000 мм

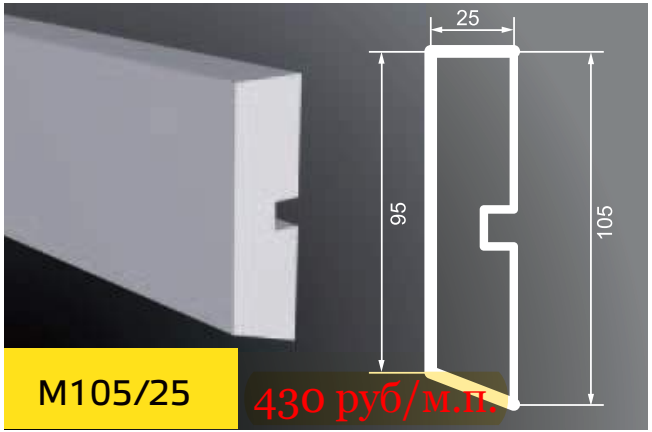

M105/25 430 руб/м.п.

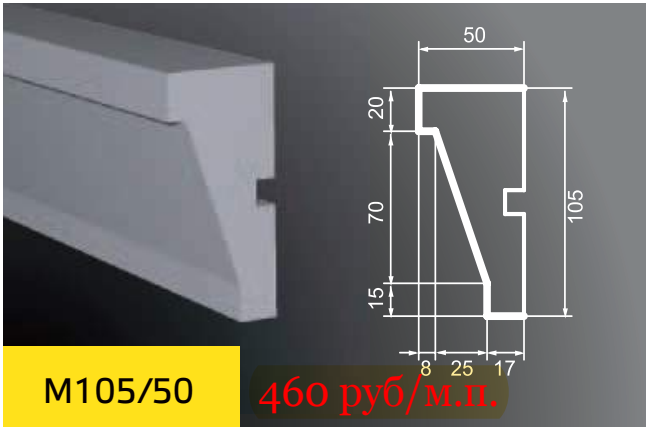

M105/50 460 руб/м.п.

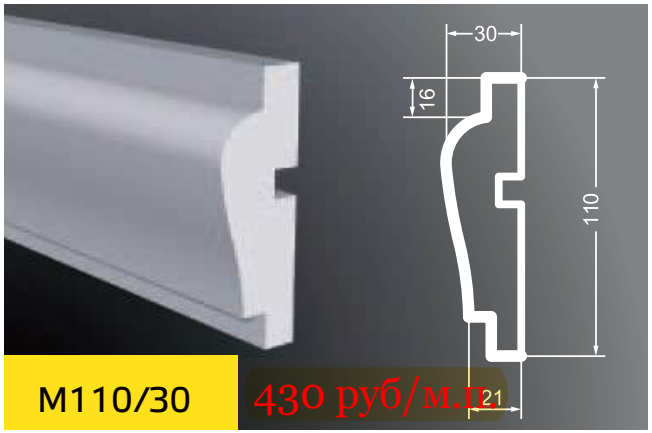

M110/30 430 руб/м.п.

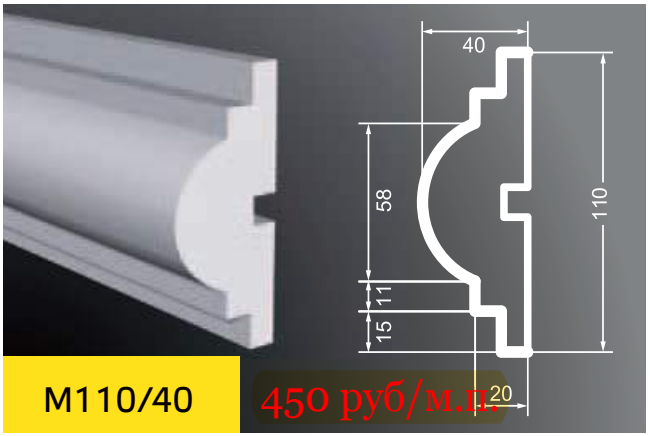

M110/40 450 руб/м.п.

молдинги / длина 2000 мм

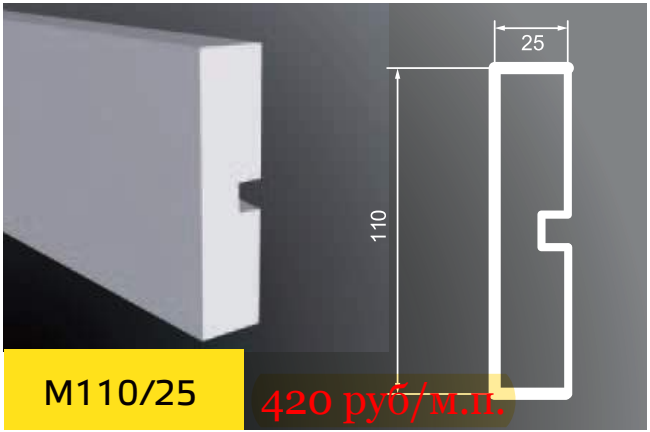

M110/25 420 руб/м.п.

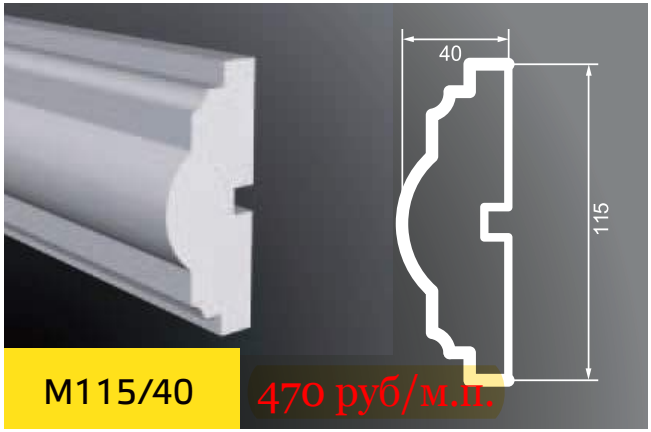

M115/40 470 руб/м.п.

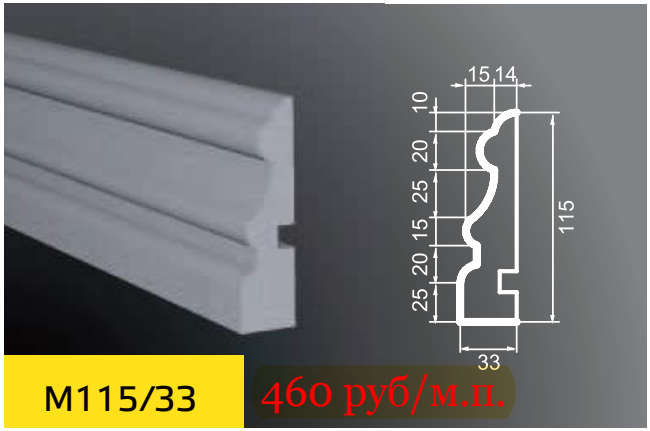

M115/33 460 руб/м.п.

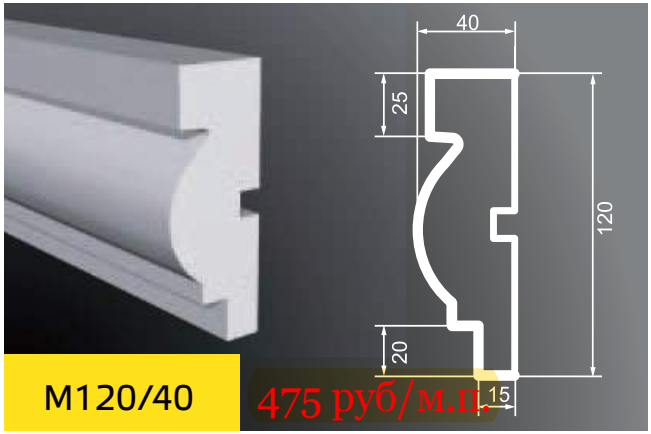

M120/40 475 руб/м.п.

молдинги / длина 2000 мм

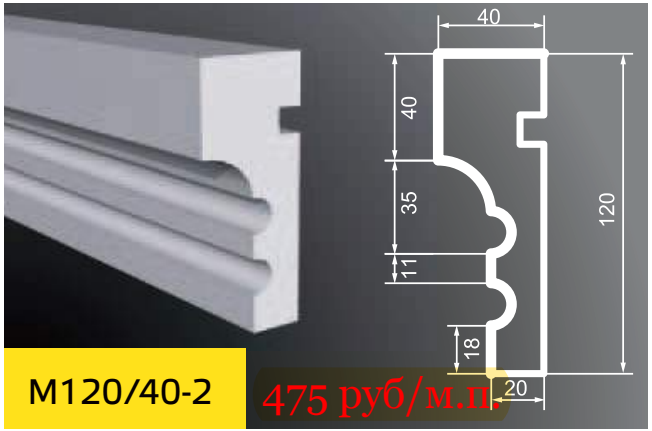

M120/40-2 475 руб/м.п.

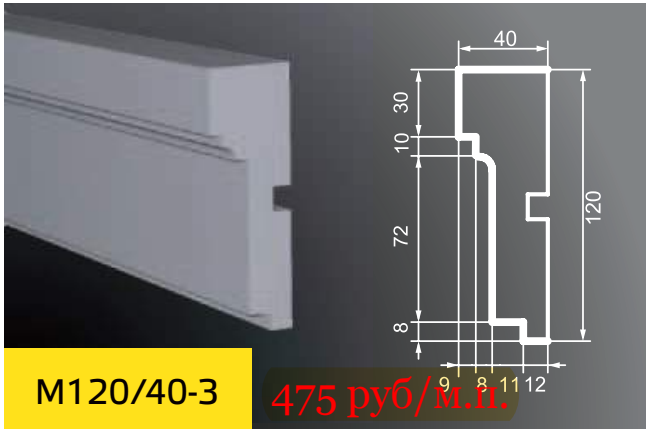

M120/40-3 475 руб/м.п.

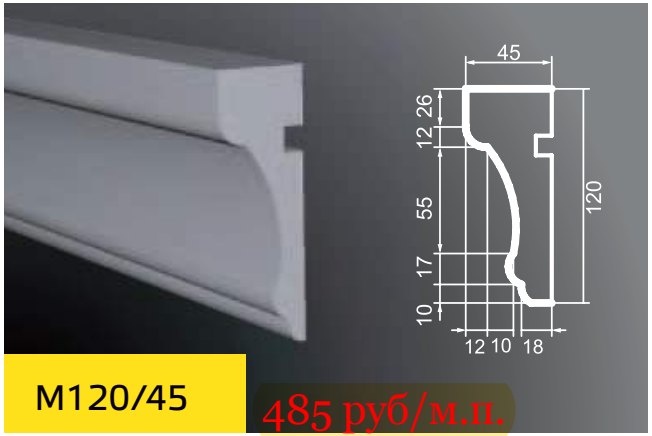

M120/45 485 руб/м.п.

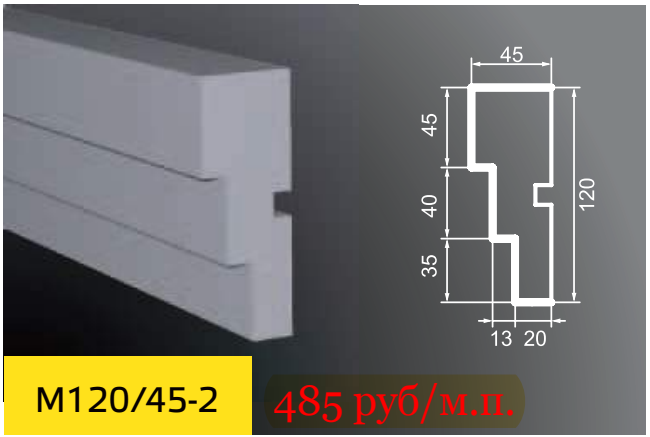

M120/45-2 485 руб/м.п.

молдинги / длина 2000 мм

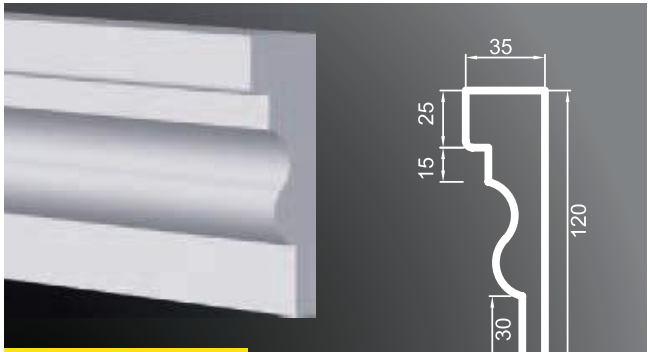

M120/35

465 руб/м.п.

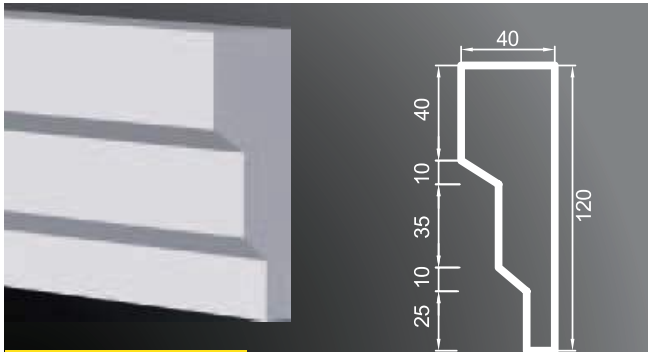

M120/40-4

475 руб/м.п.

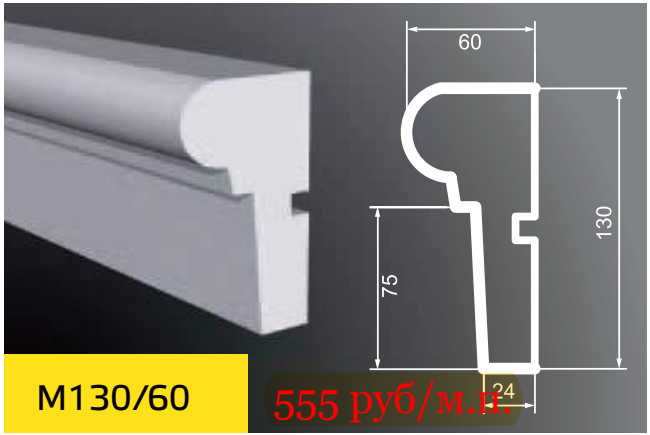

M130/60

555 руб/м.п.

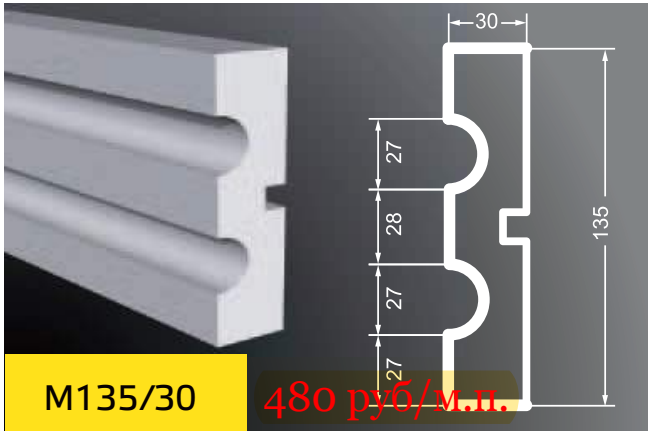

M135/30

480 руб/м.п.

молдинги / длина 2000 мм

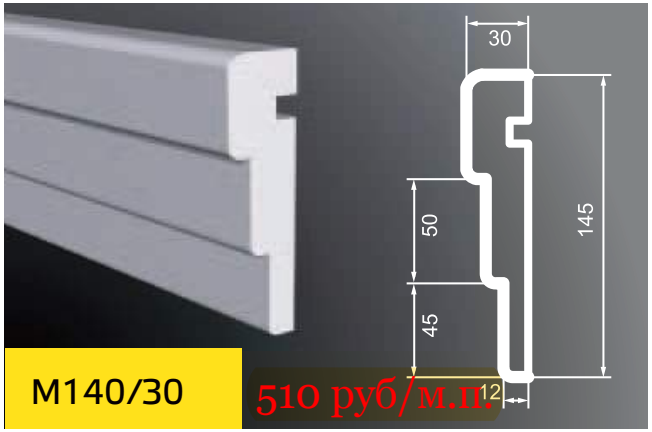

M140/30 510 руб/м.п.

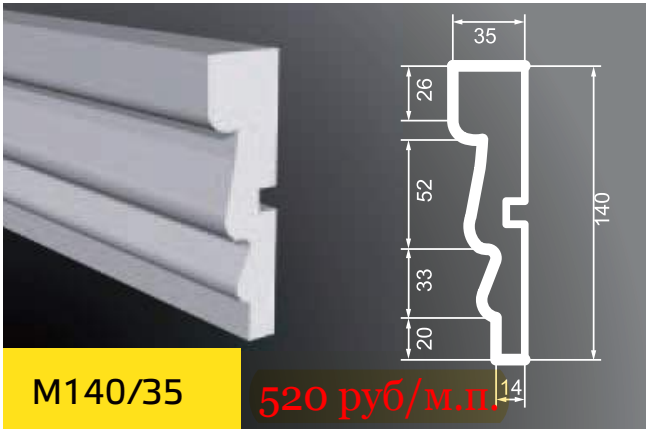

M140/35 520 руб/м.п.

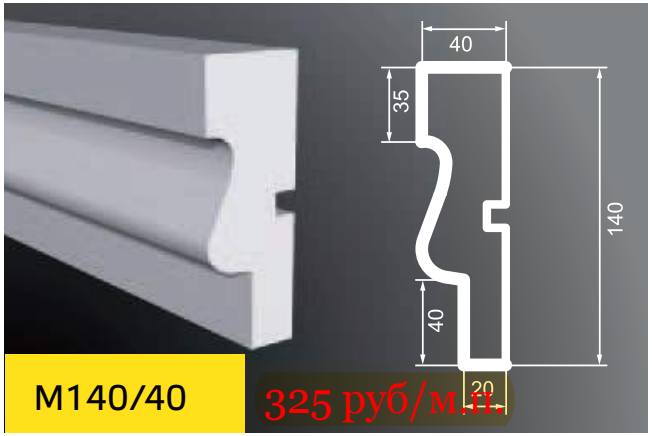

M140/40 325 руб/м.п.

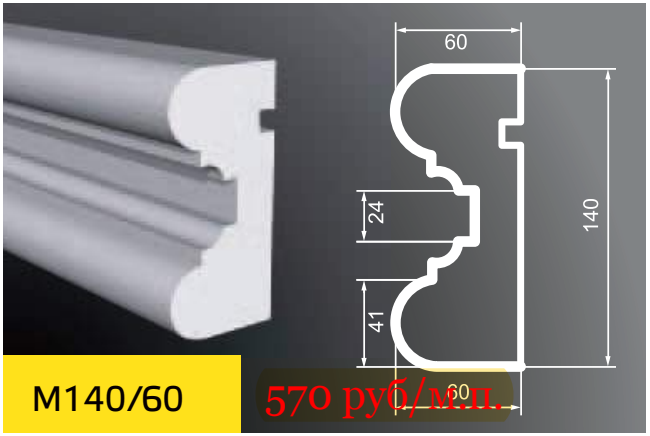

M140/60 570 руб/м.п.

молдинги / длина 2000 мм

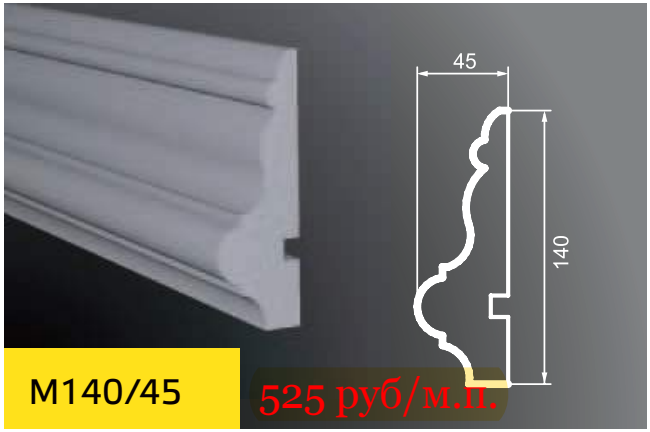

M140/45

525 руб/м.п.

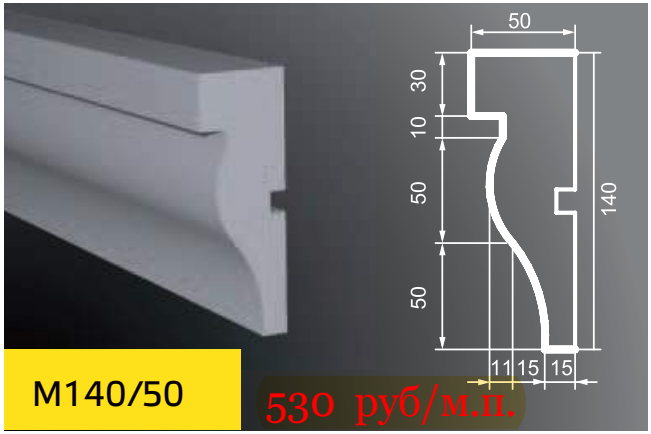

M140/50

530 руб/м.п.

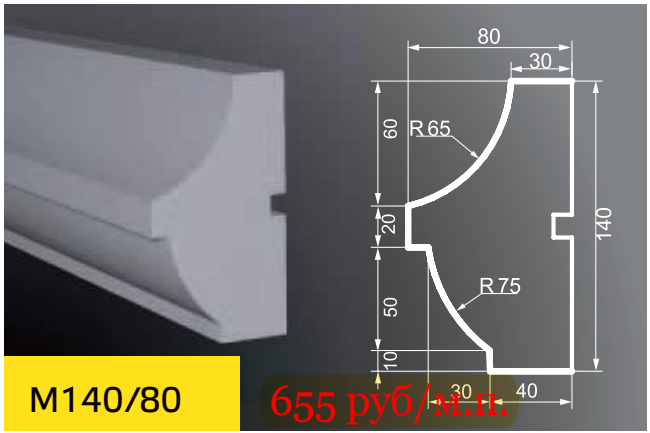

M140/80

655 руб/м.п.

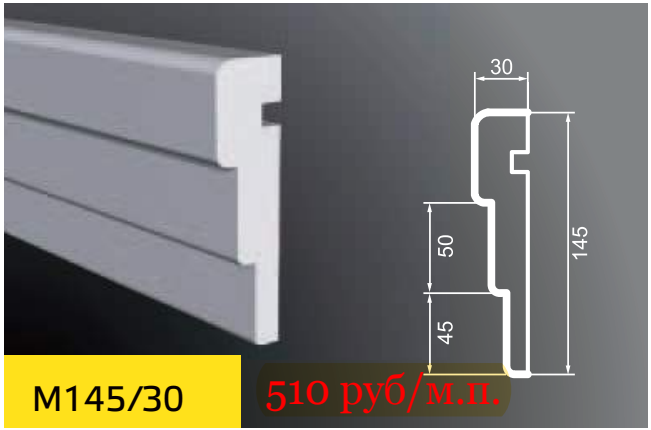

M145/30

510 руб/м.п.

молдинги / длина 2000 мм

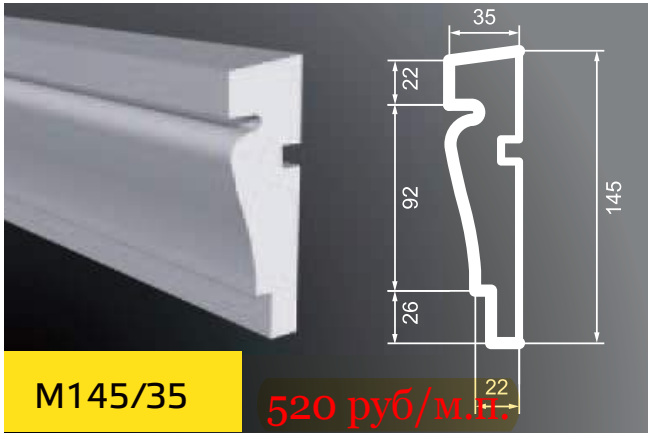

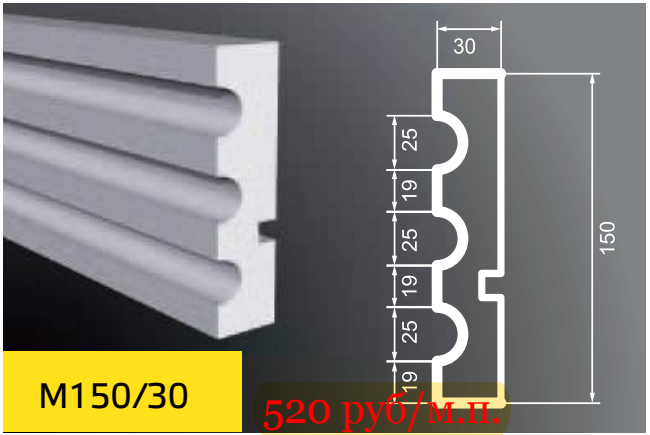

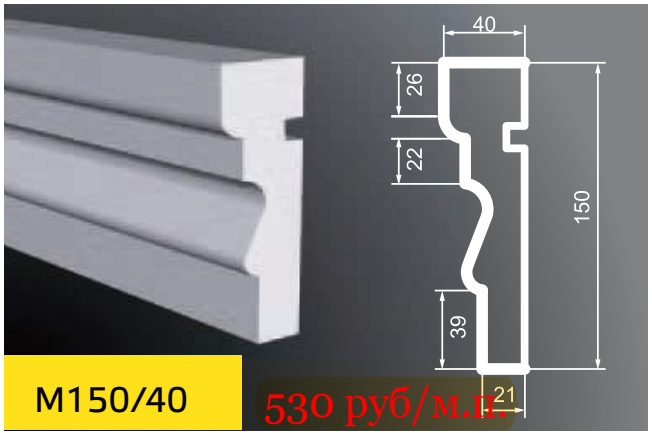

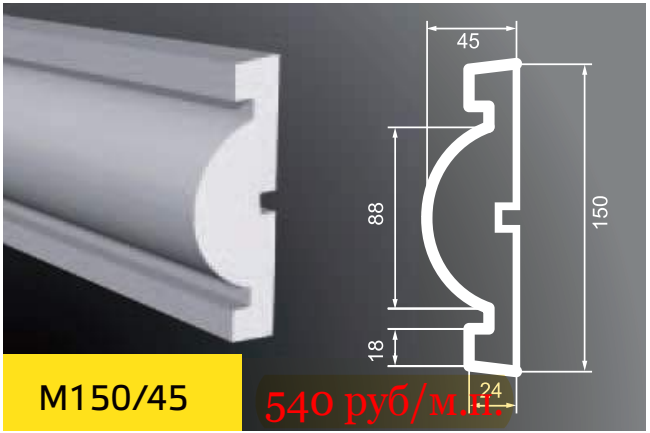

молдинги / длина 2000 мм

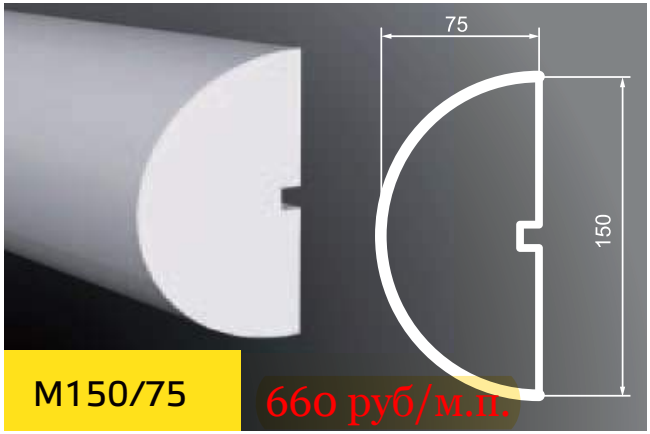

M150/75

660 руб/м.п.

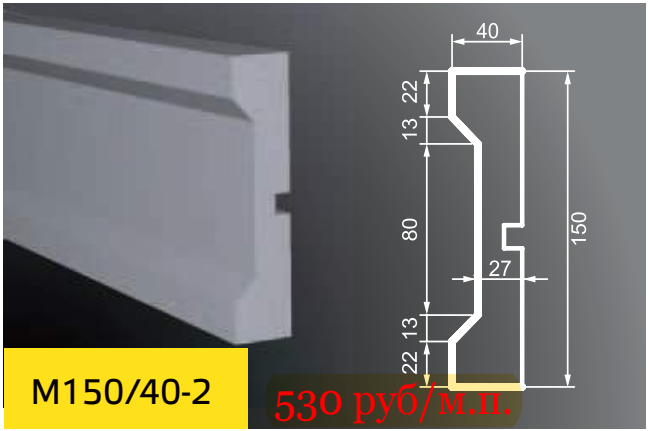

M150/40-2

530 руб/м.п.

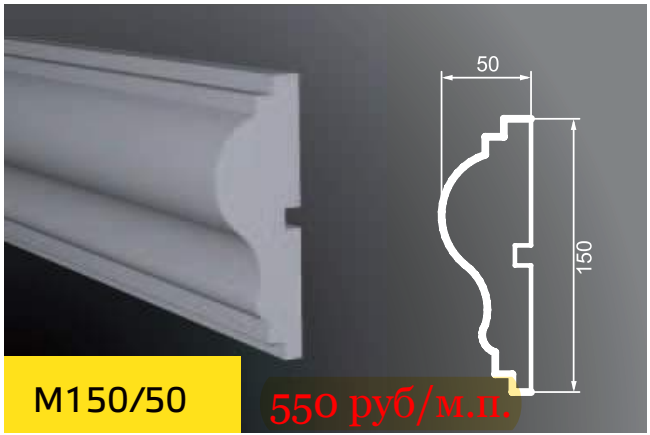

M150/50

550 руб/м.п.

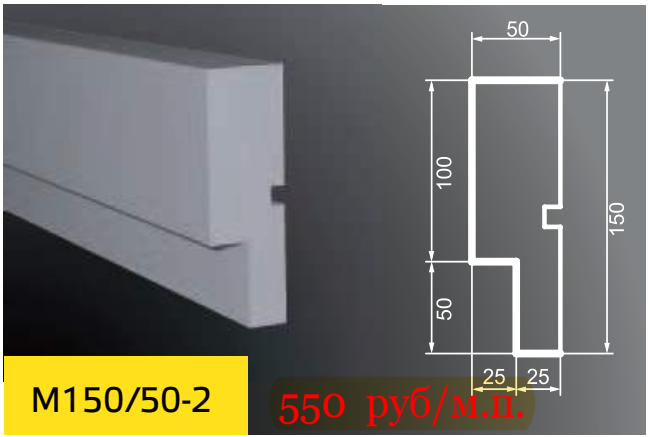

M150/50-2

550 руб/м.п.

молдинги / длина 2000 мм

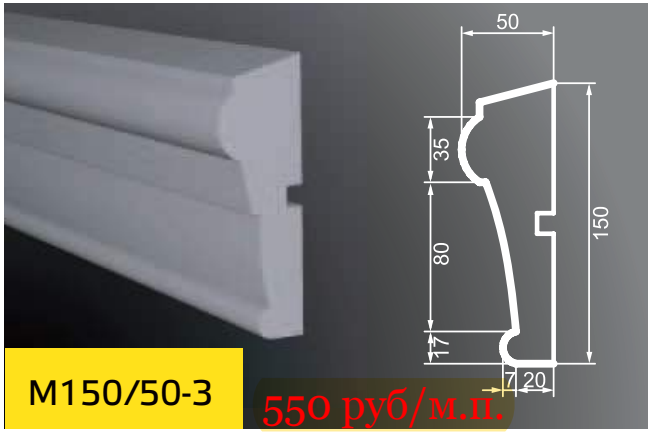

M150/50-3

550 руб/м.п.

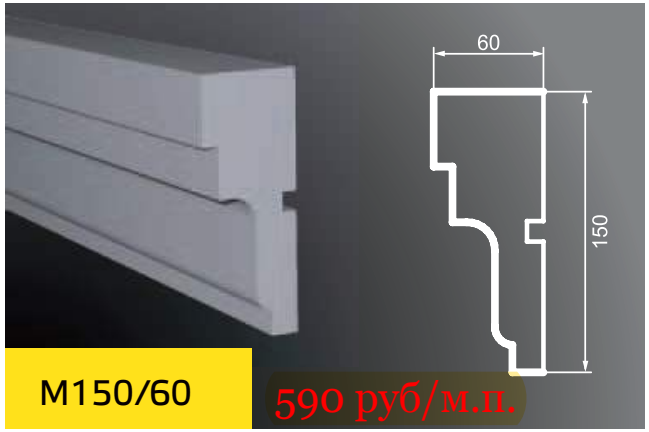

M150/60

590 руб/м.п.

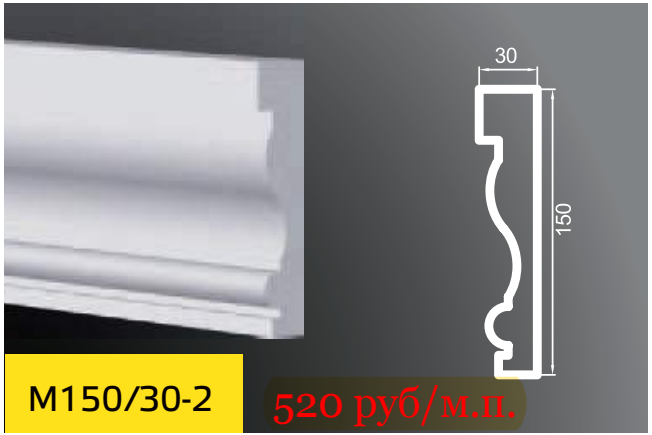

M150/30-2

520 руб/м.п.

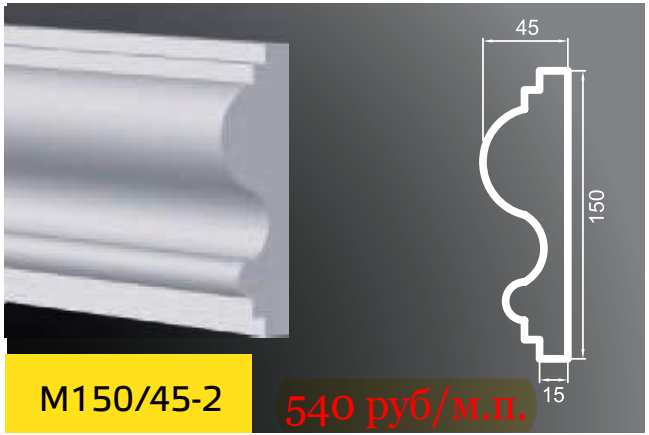

M150/45-2

540 руб/м.п.

молдинги / длина 2000 мм

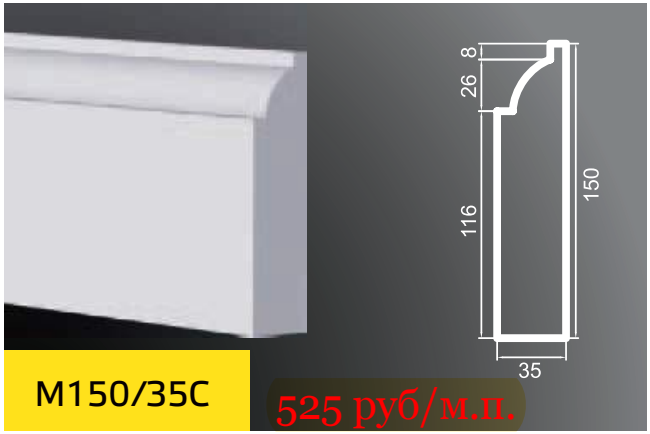

M150/35C

525 руб/м.п.

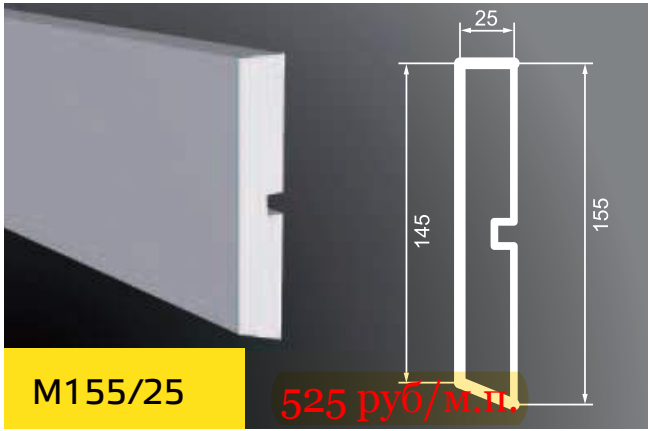

M155/25

525 руб/м.п.

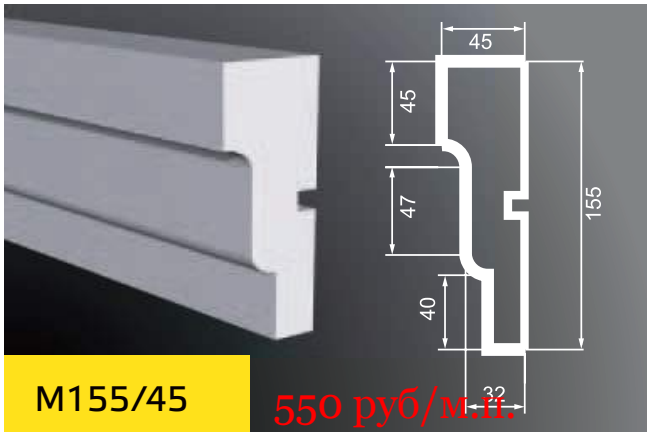

M155/45

550 руб/м.п.

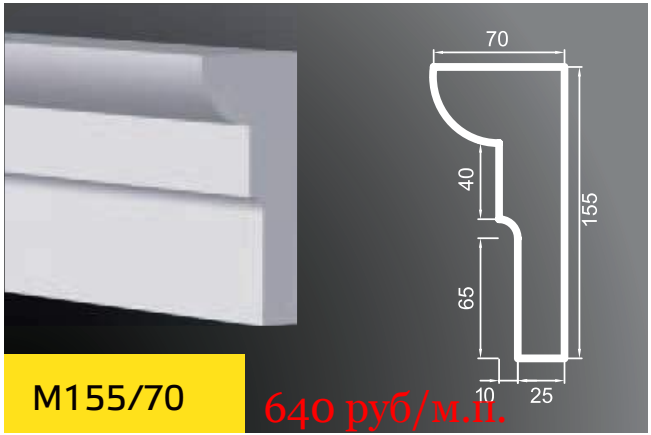

M155/70

640 руб/м.п.

молдинги / длина 2000 мм

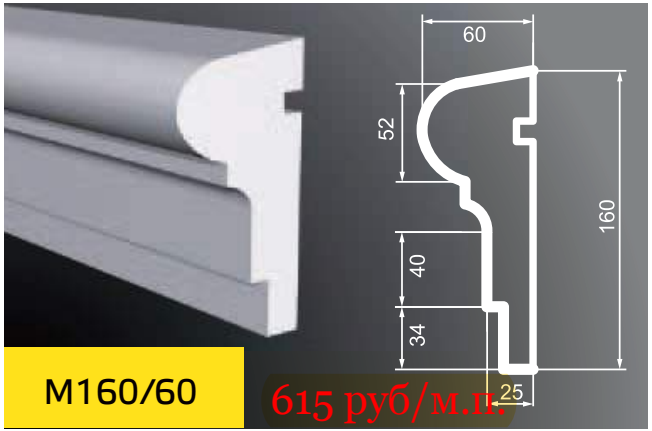

M160/60 615 руб/м.п.

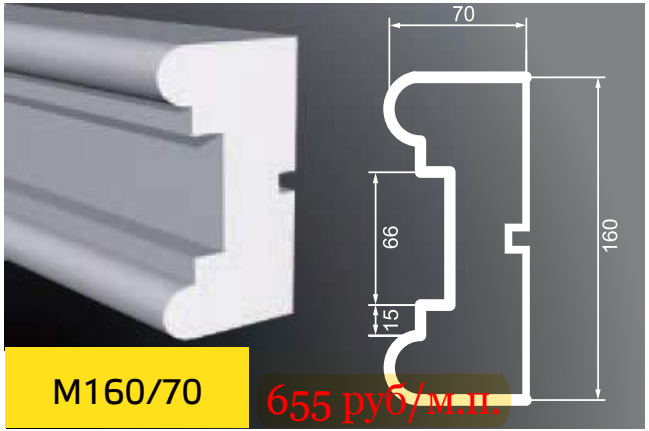

M160/70 655 руб/м.п.

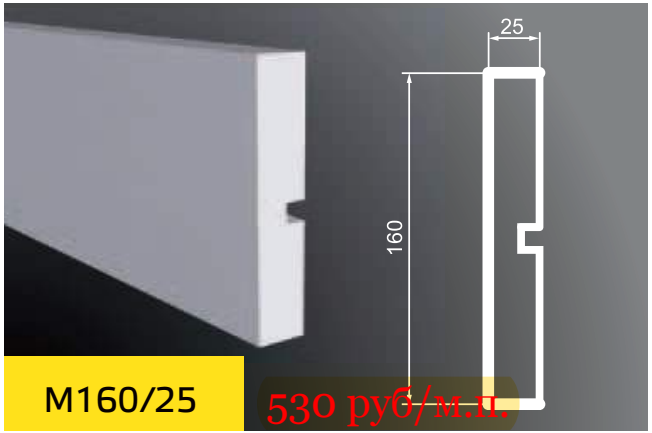

M160/25 530 руб/м.п.

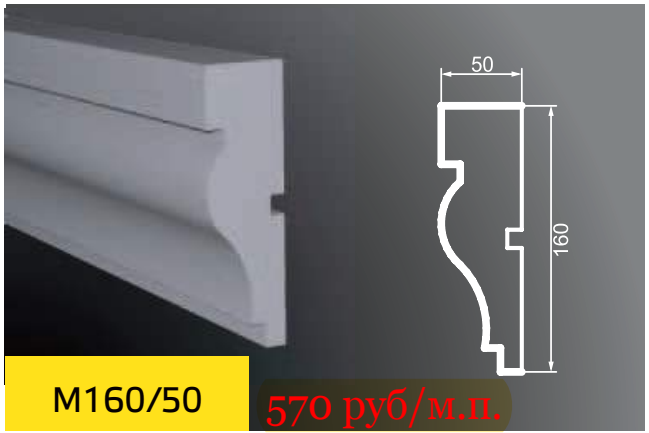

M160/50 570 руб/м.п.

молдинги / длина 2000 мм

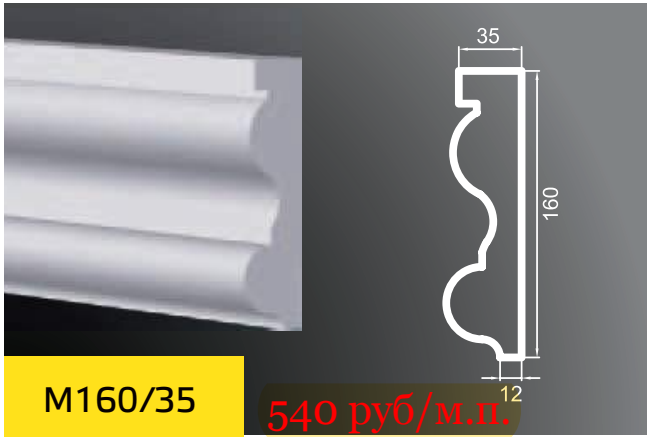

M160/35

540 руб/м.п.

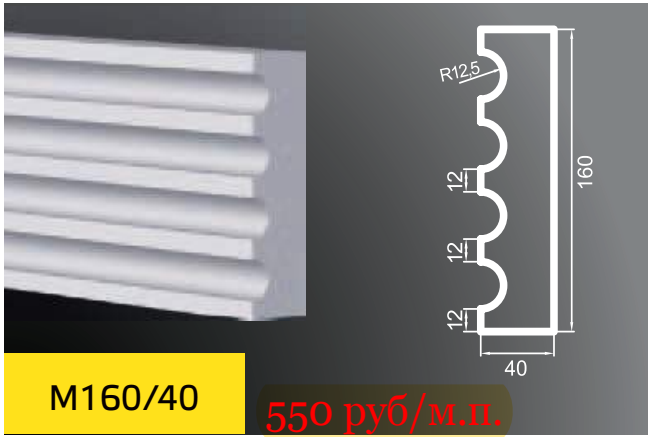

M160/40

550 руб/м.п.

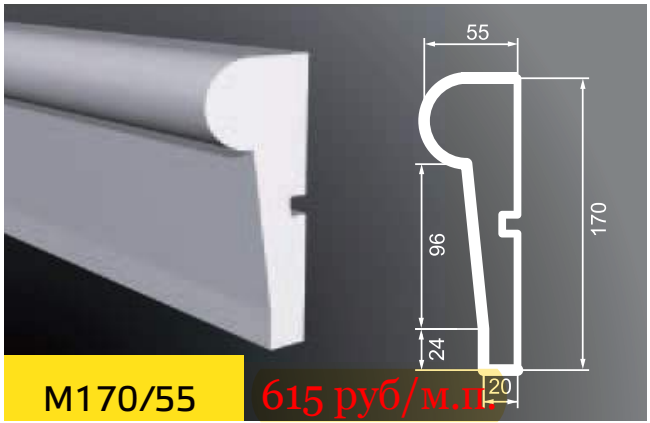

M170/55

615 руб/м.п.

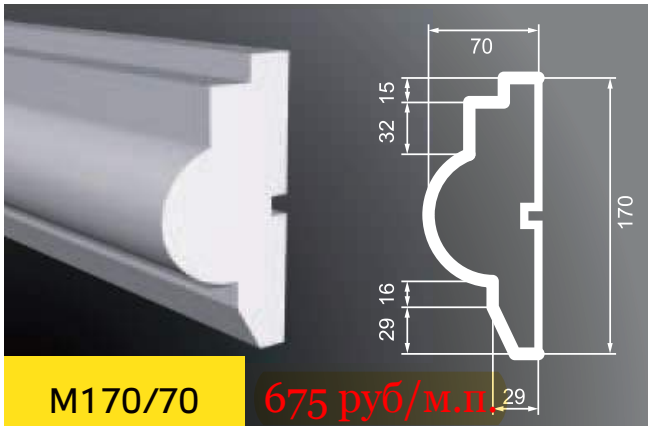

M170/70

675 руб/м.п.

молдинги / длина 2000 мм

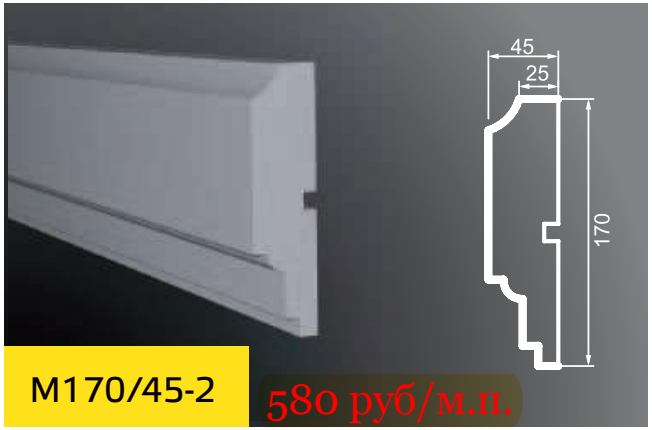

M170/45-2

580 руб/м.п.

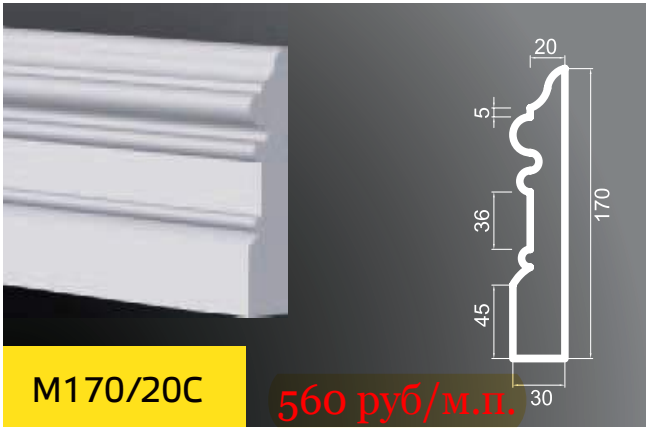

M170/20C

560 руб/м.п.

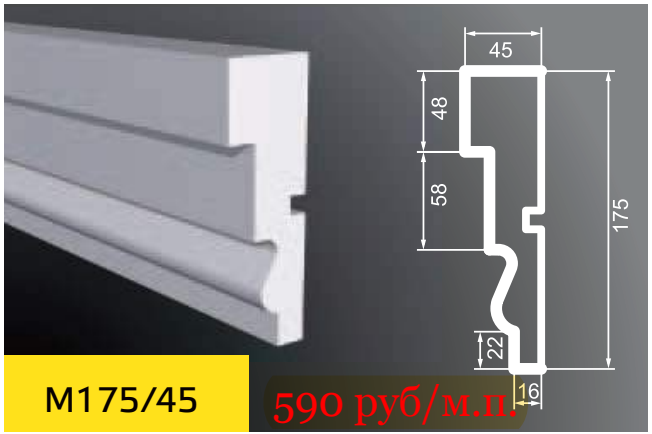

M175/45

590 руб/м.п.

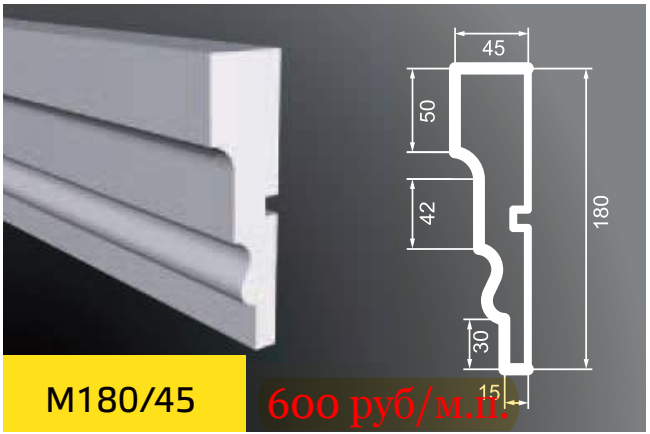

M180/45

600 руб/м.п.

Фасад Декор

молдинги / длина 2000 мм

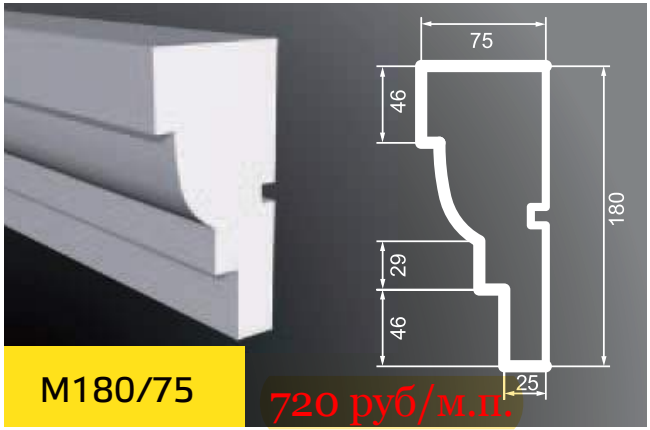

M180/75

720 руб/м.п.

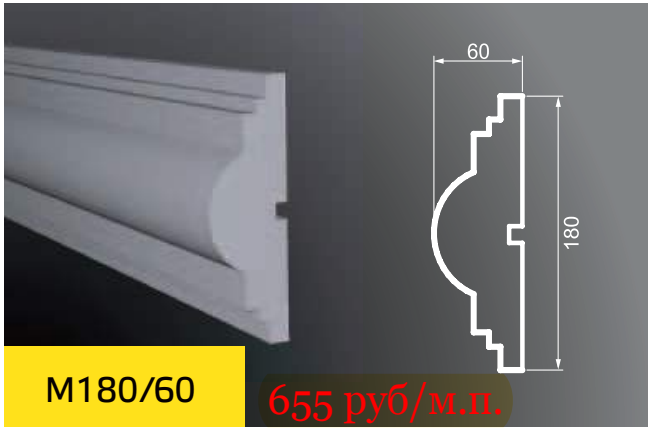

M180/60

655 руб/м.п.

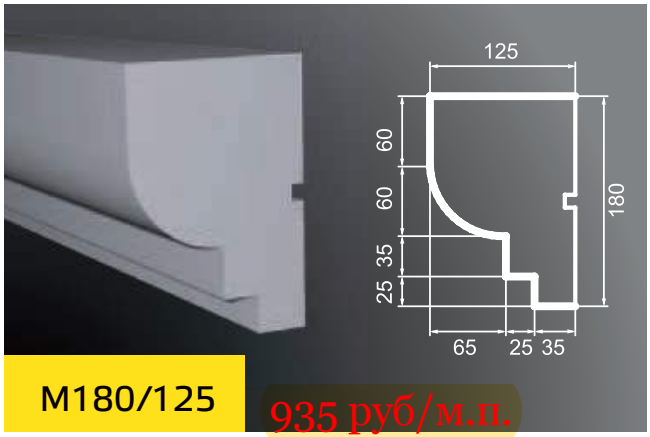

M180/125

935 руб/м.п.

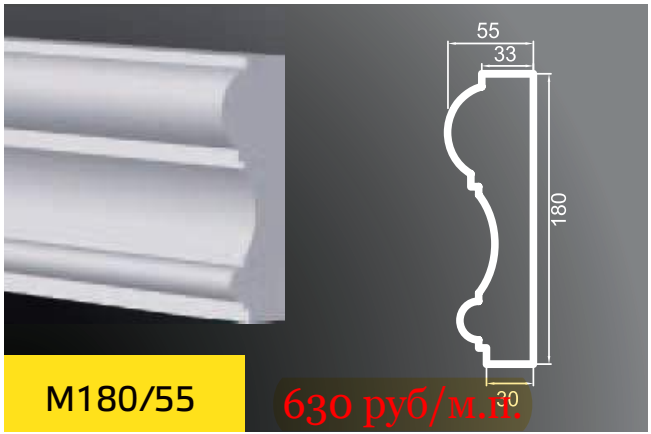

M180/55

630 руб/м.п.

молдинги / длина 2000 мм

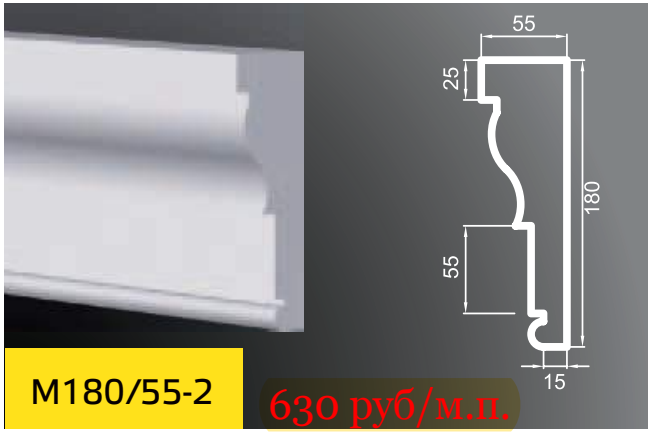

M180/55-2

630 руб/м.п.

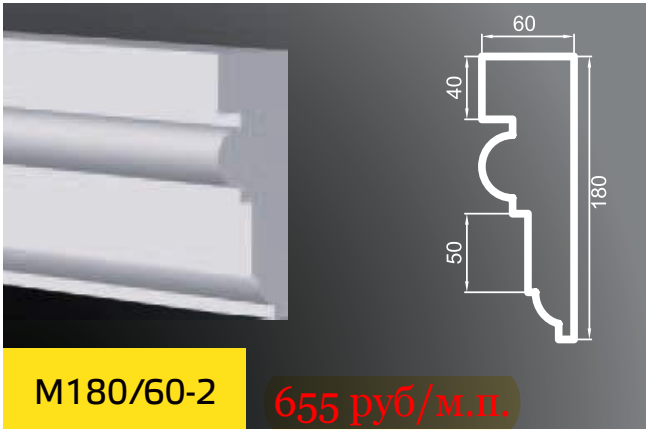

M180/60-2

655 руб/м.п.

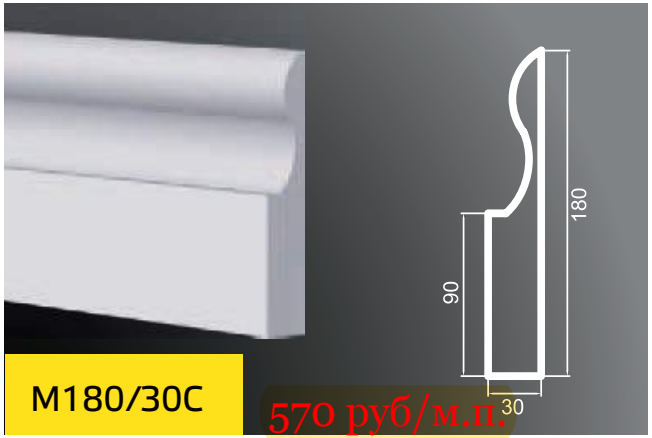

M180/30C

570 руб/м.п.

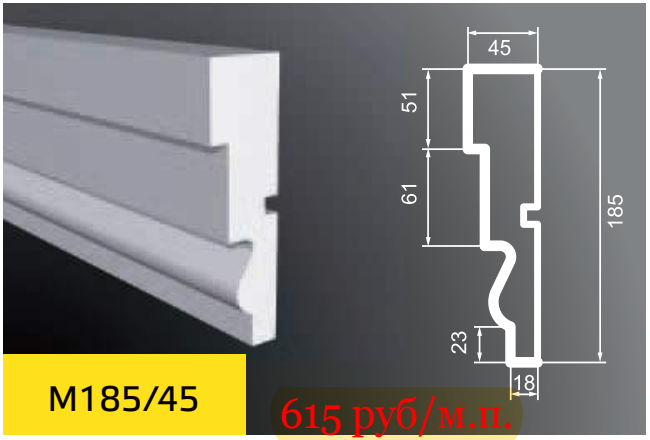

M185/45

615 руб/м.п.

молдинги / длина 2000 мм

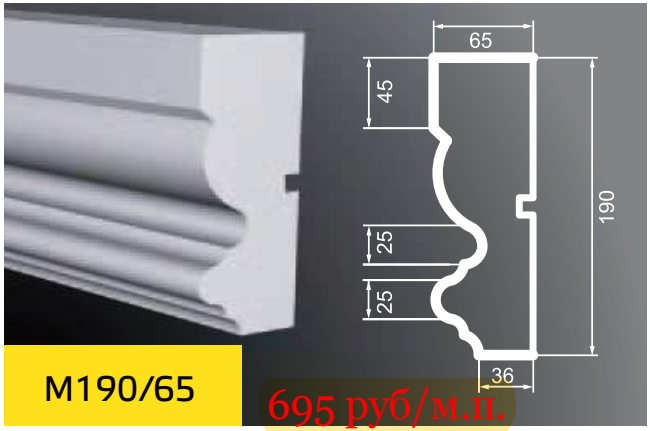

M190/65

695 руб/м.п.

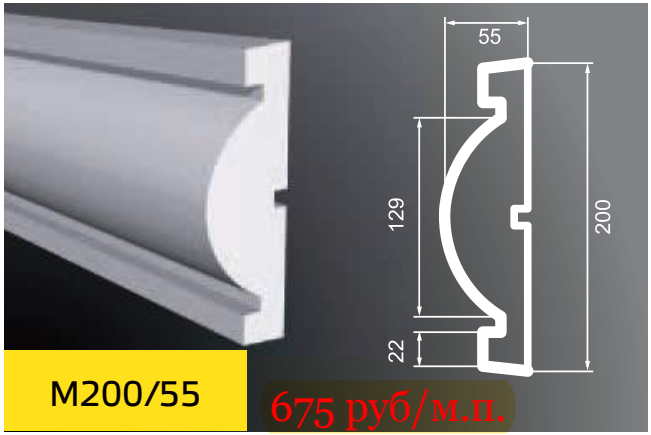

M200/55

675 руб/м.п.

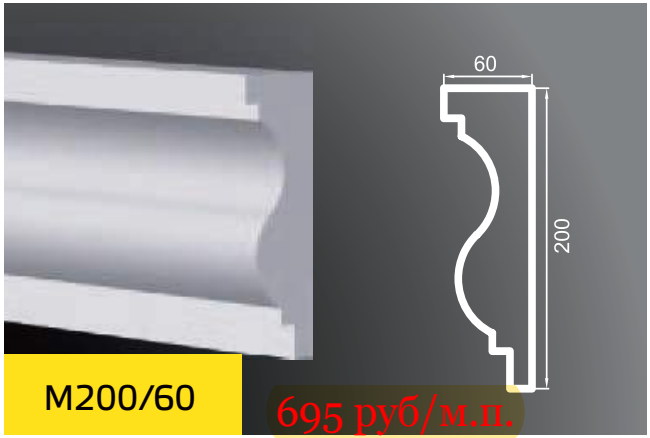

M200/60

695 руб/м.п.

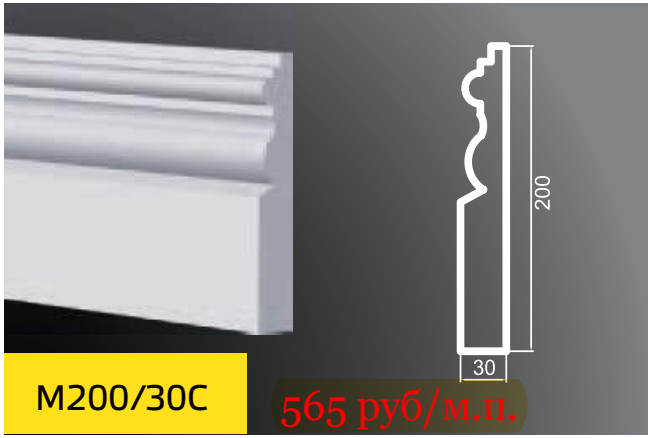

M200/30C

565 руб/м.п.

молдинги / длина 2000 мм

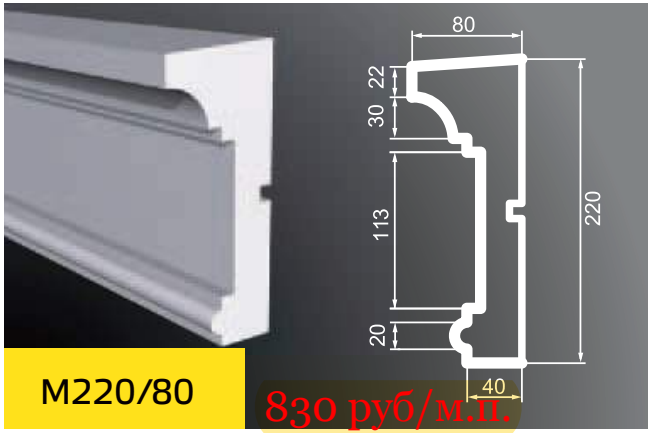

M220/80

830 руб/м.п.

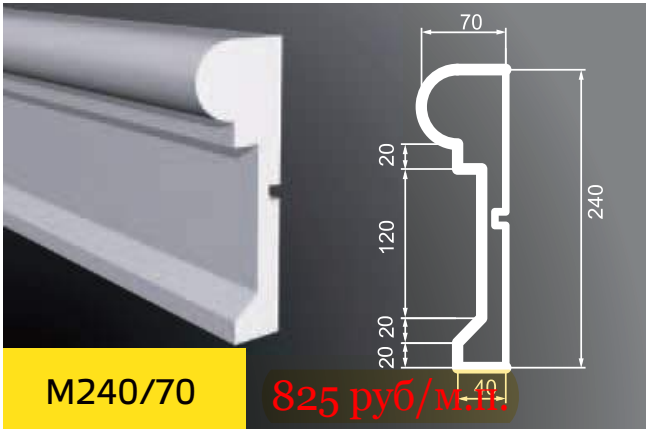

M240/70

825 руб/м.п.

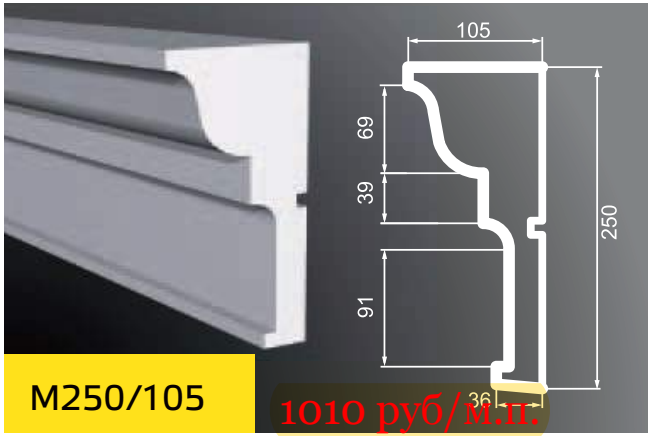

M250/105

1010 руб/м.п.

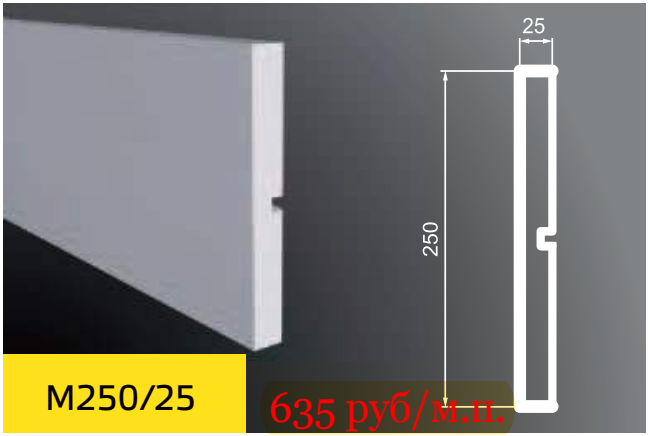

M250/25

635 руб/м.п.

молдинги / длина 2000 мм

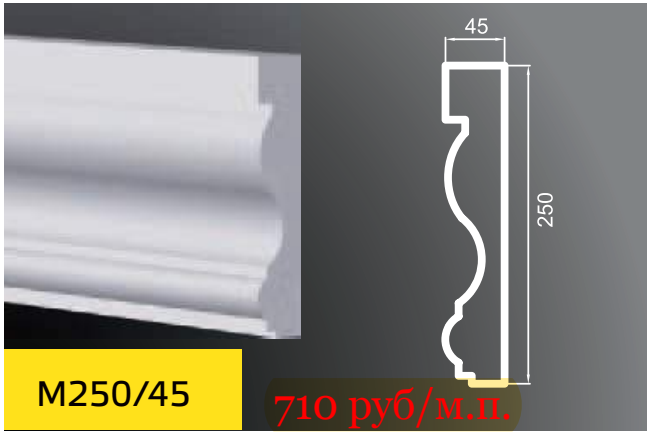

M250/45

710 руб/м.п.

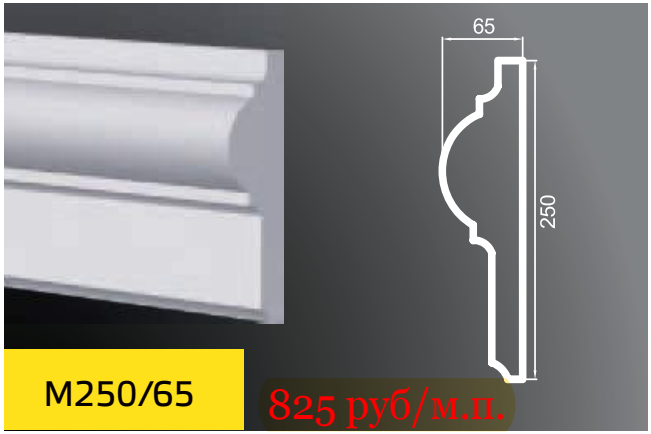

M250/65

825 руб/м.п.

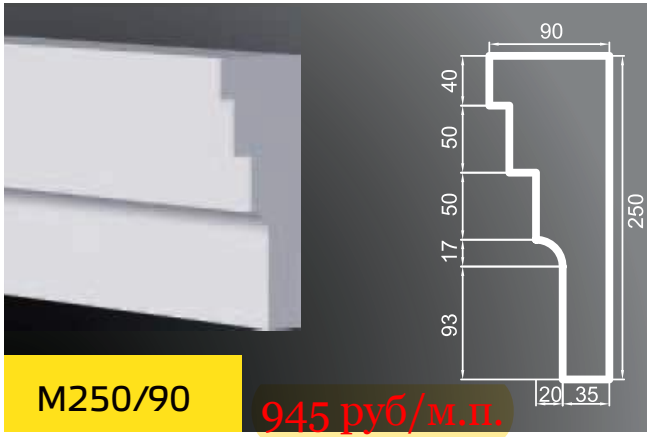

M250/90

945 руб/м.п.

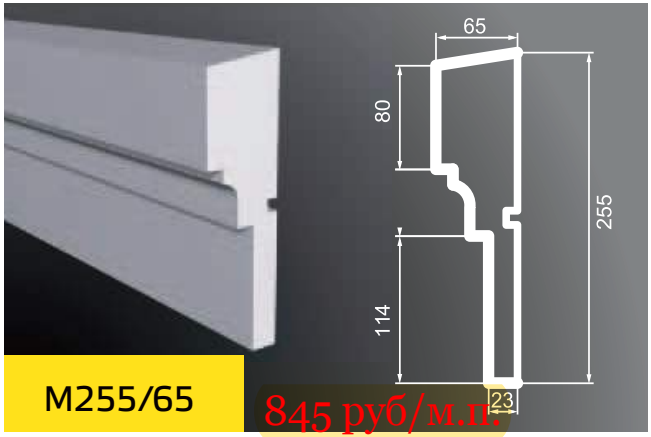

M255/65

845 руб/м.п.

молдинги/ замки

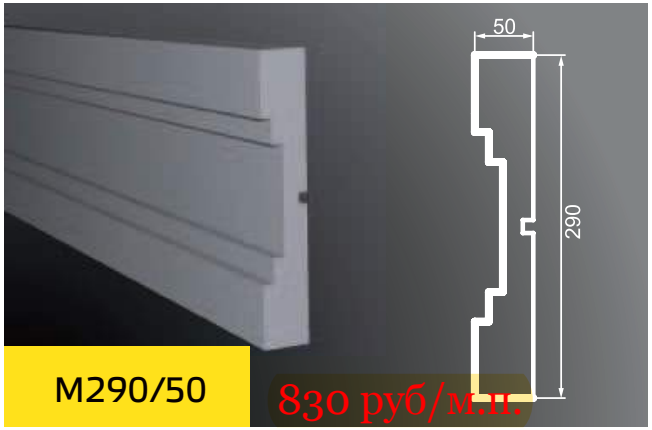

M290/50

830 руб/м.п.

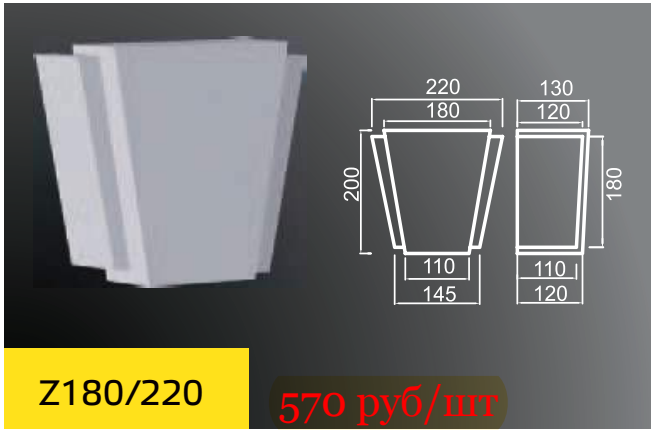

Z180/220

570 руб/шт

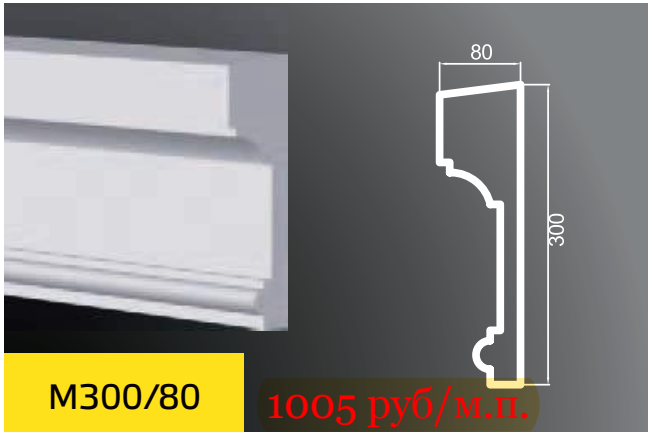

M300/80

1005 руб/м.п.

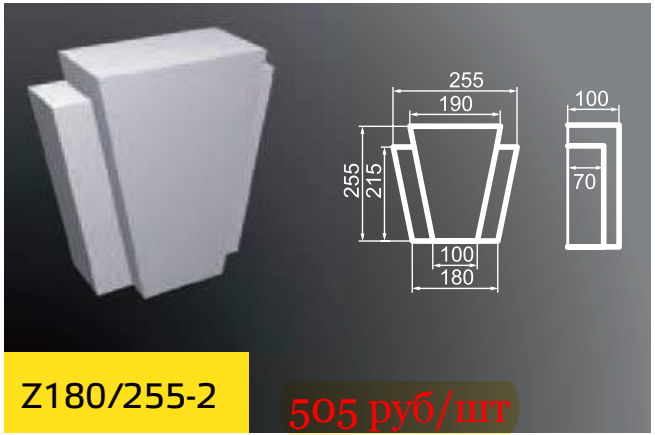

Z180/255-2

505 руб/шт

замки

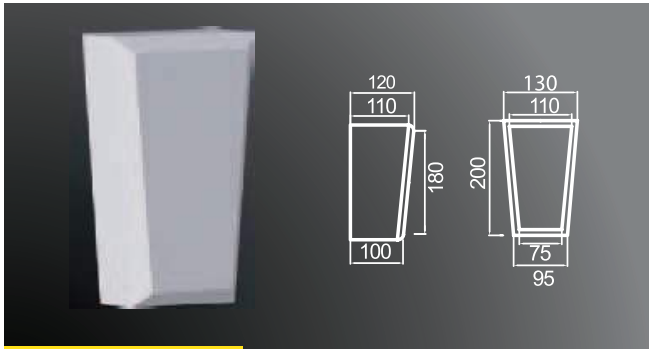

Z95/130

380 руб/шт

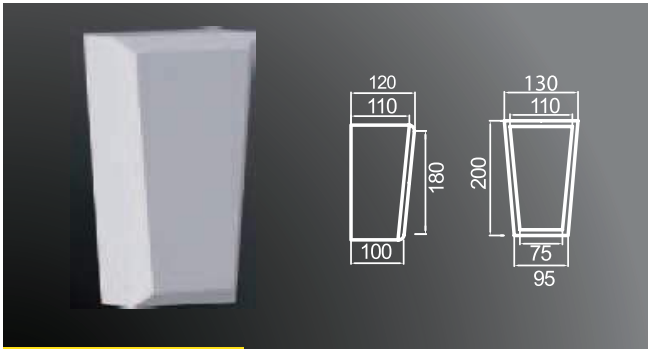

Z95/130

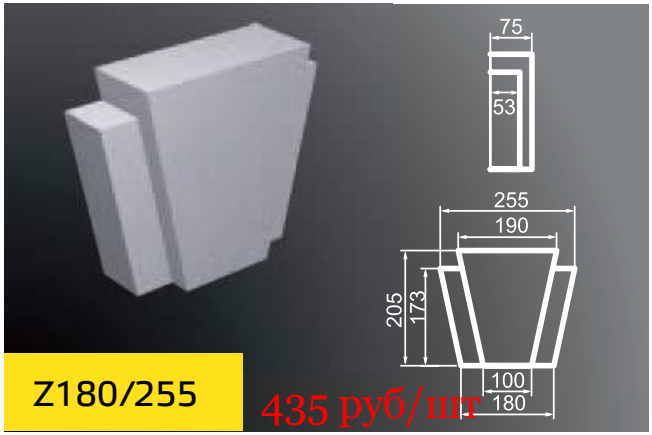

Z180/255

435 руб/шт

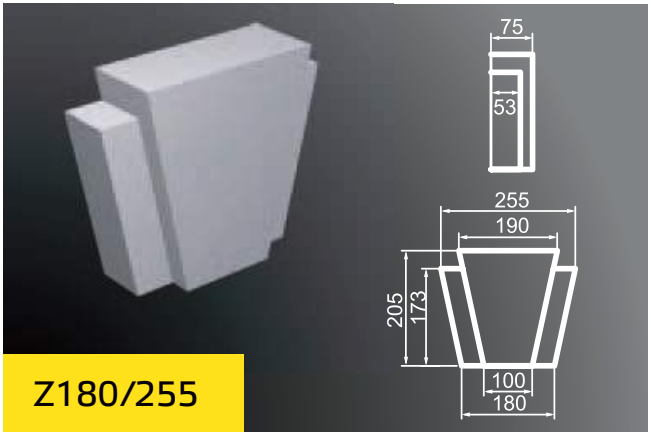

Z180/255

примеры оформления

примеры оформления

русты

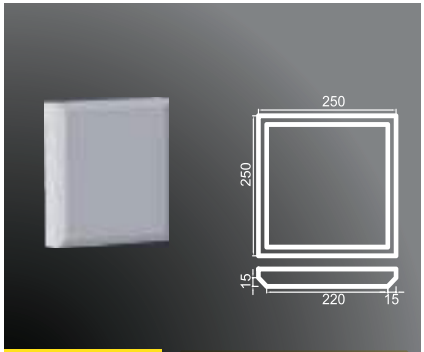

P250/250 520 руб/шт.

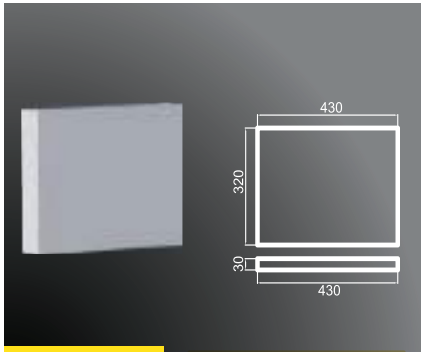

P430/320 795 руб/шт.

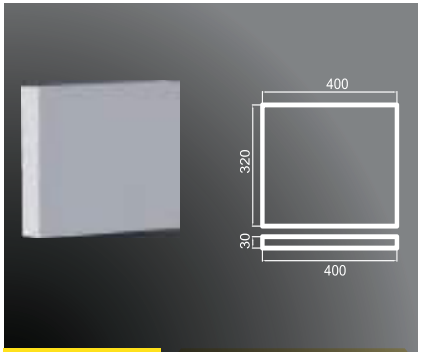

P400/320-2 770 руб/шт.

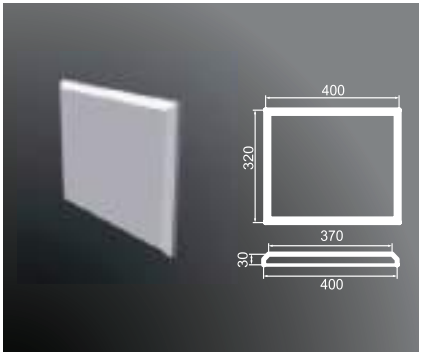

P400/320 770 руб/шт.

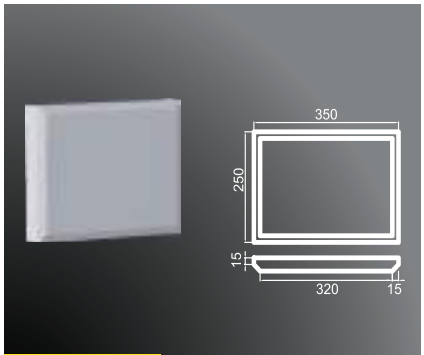

P350/250 605 руб/шт.

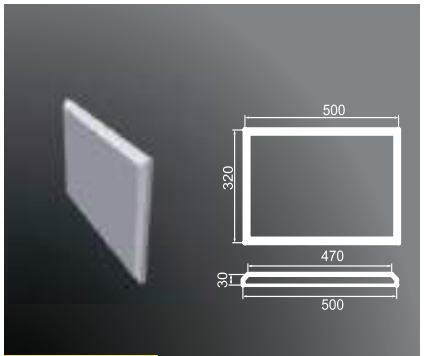

P500/320 900 руб/шт.

подоконники / длина 2000 мм

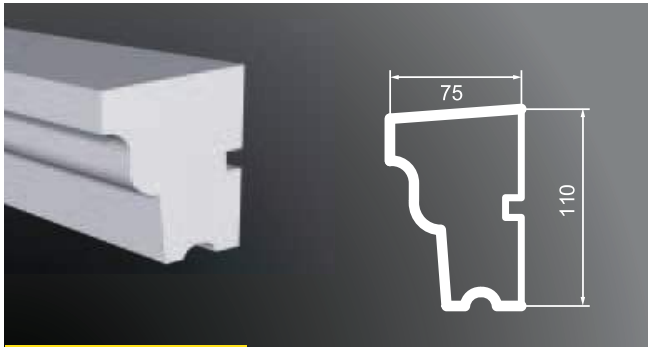

П110/75

570 руб/м.п.

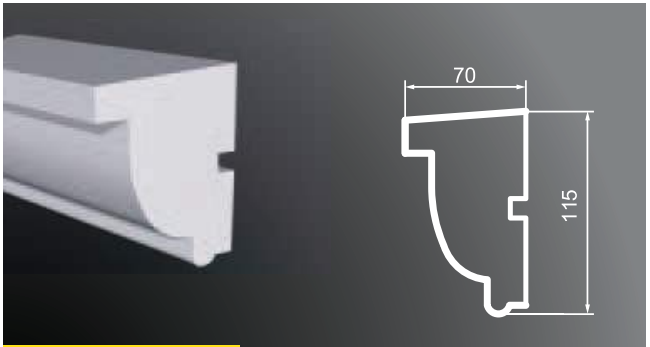

П115/70

555 руб/м.п.

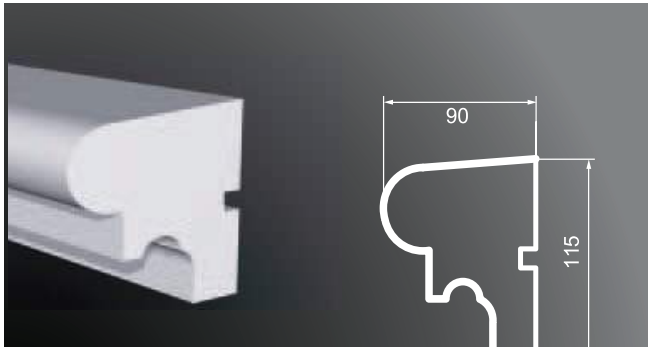

П115/90

635 руб/м.п.

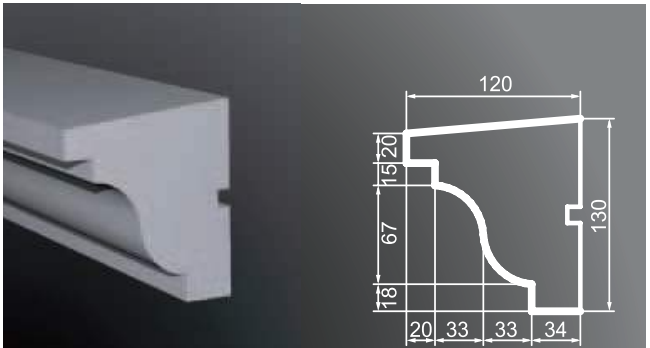

П130/120

795 руб/м.п.

подоконники / длина 2000 мм

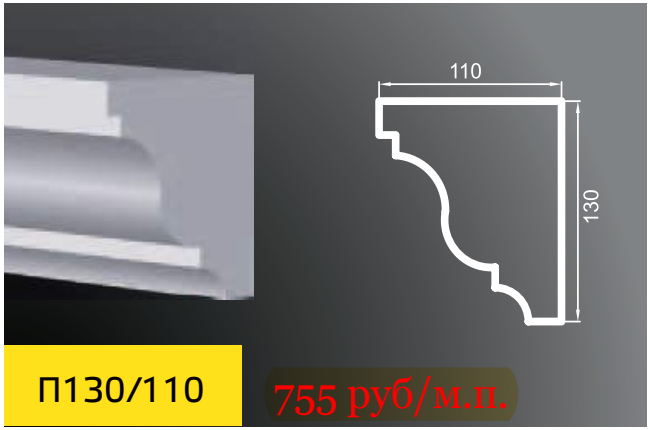

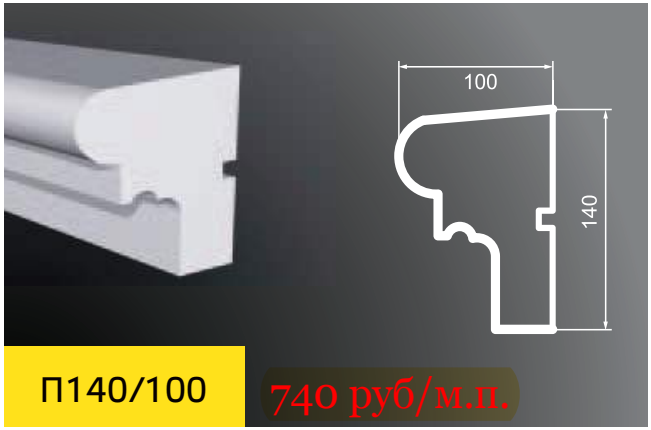

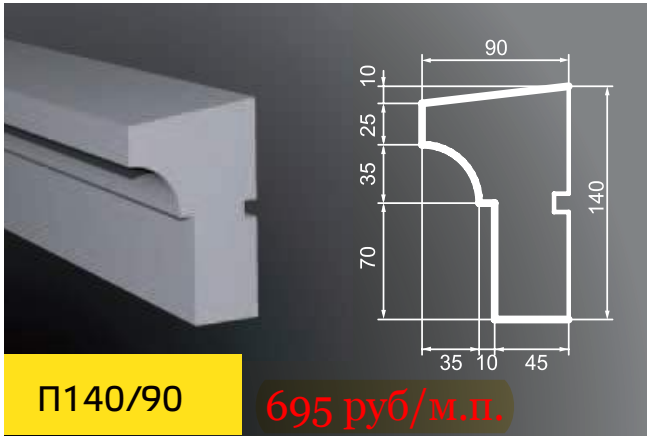

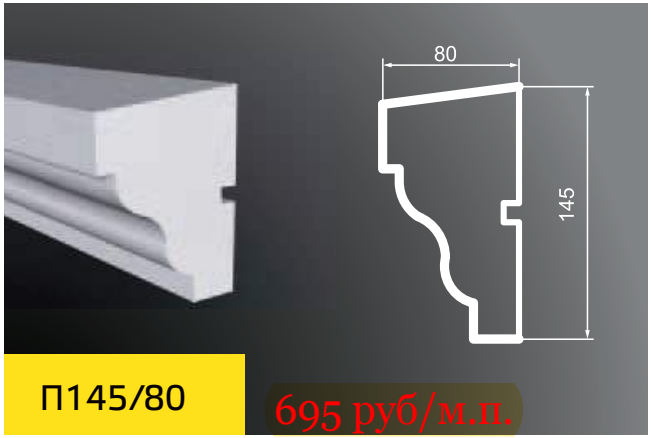

подоконники / длина 2000 мм

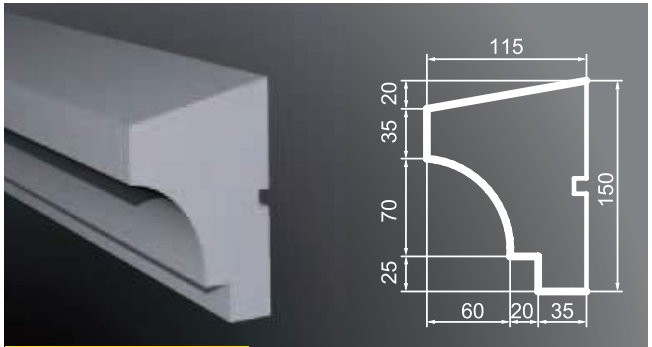

П150/115

825 руб/м.п.

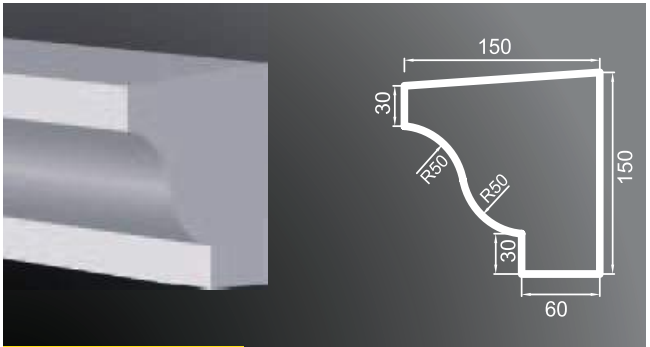

П150/150

975 руб/м.п.

П155/100

770 руб/м.п.

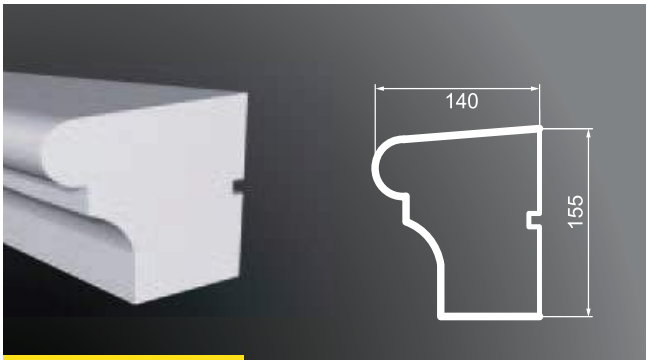

П155/140

945 руб/м.п.

подоконники / длина 2000 мм

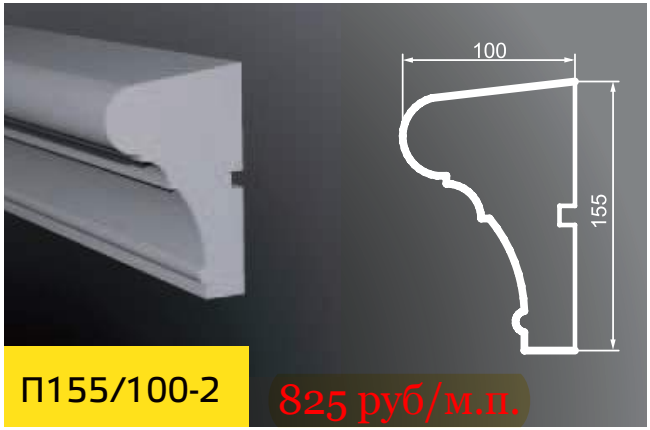

П155/100-2

825 руб/м.п.

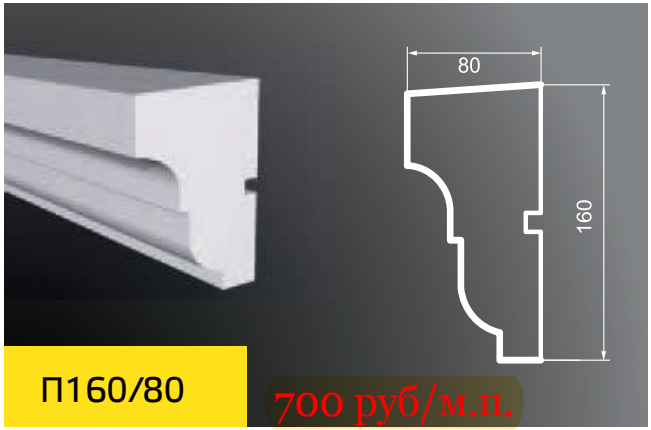

П160/80

700 руб/м.п.

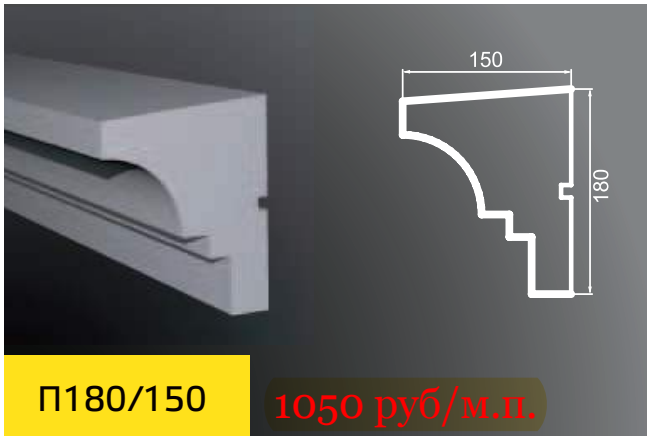

П180/150

1050 руб/м.п.

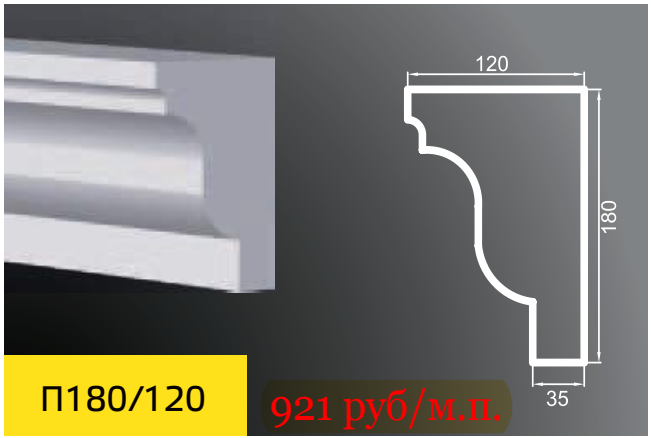

П180/120

921 руб/м.п.

подоконники / 2000 мм

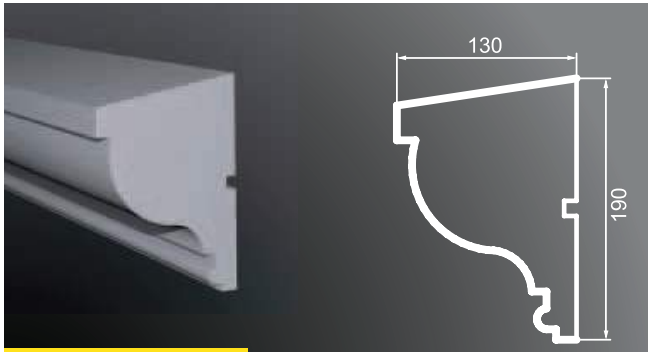

П190/130

990 руб/м.п.

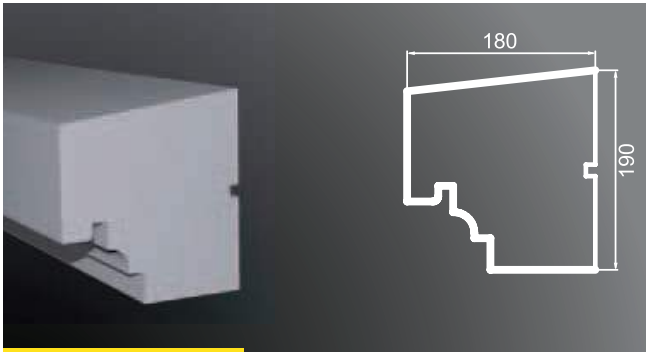

П190/180

1210 руб/м.п.

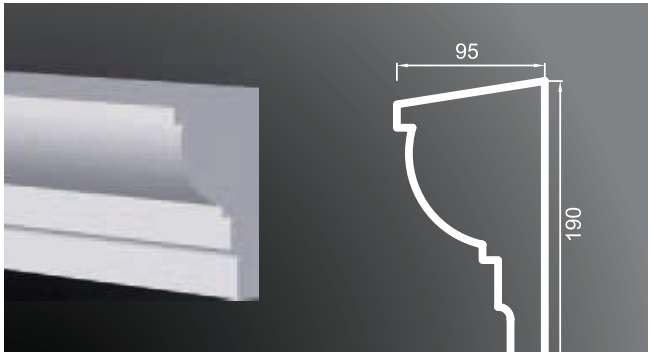

П190/95

785 руб/м.п.

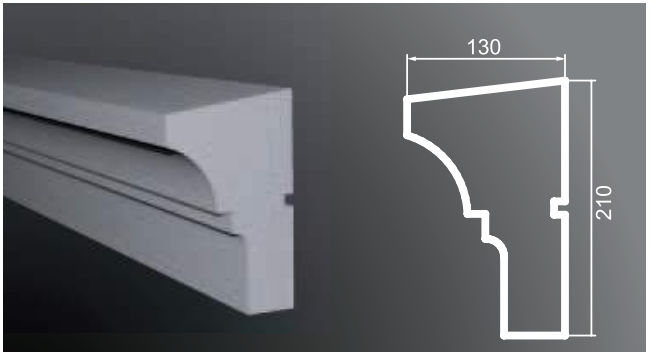

П210/130

1035 руб/м.п.

подоконники / 2000 мм

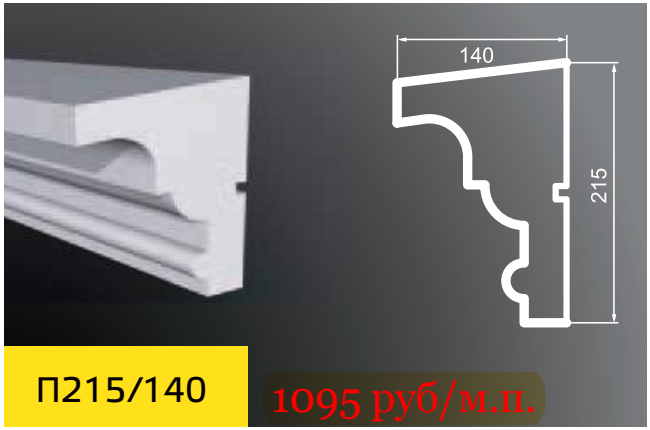

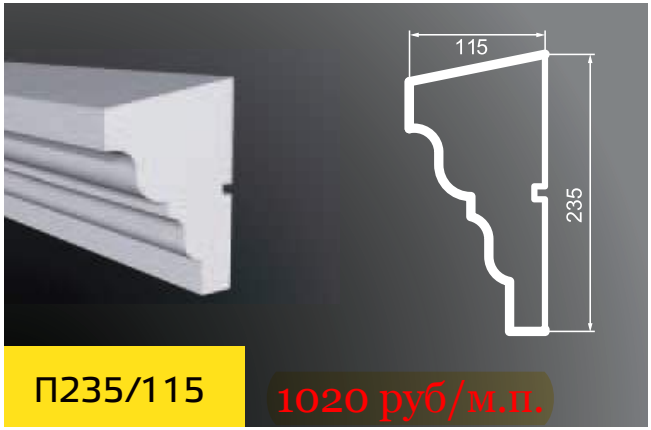

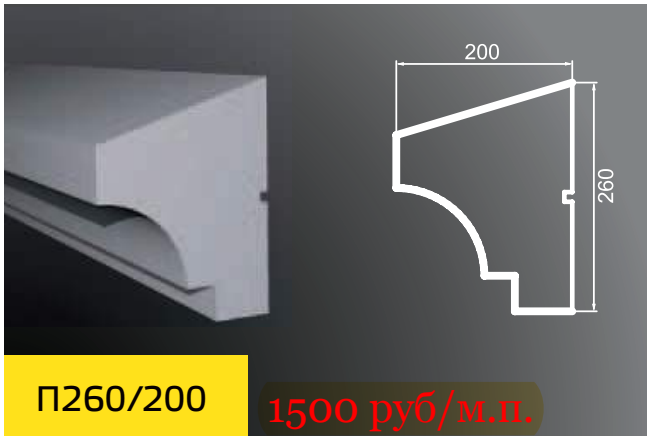

возможные варианты обрамления оконных проемов

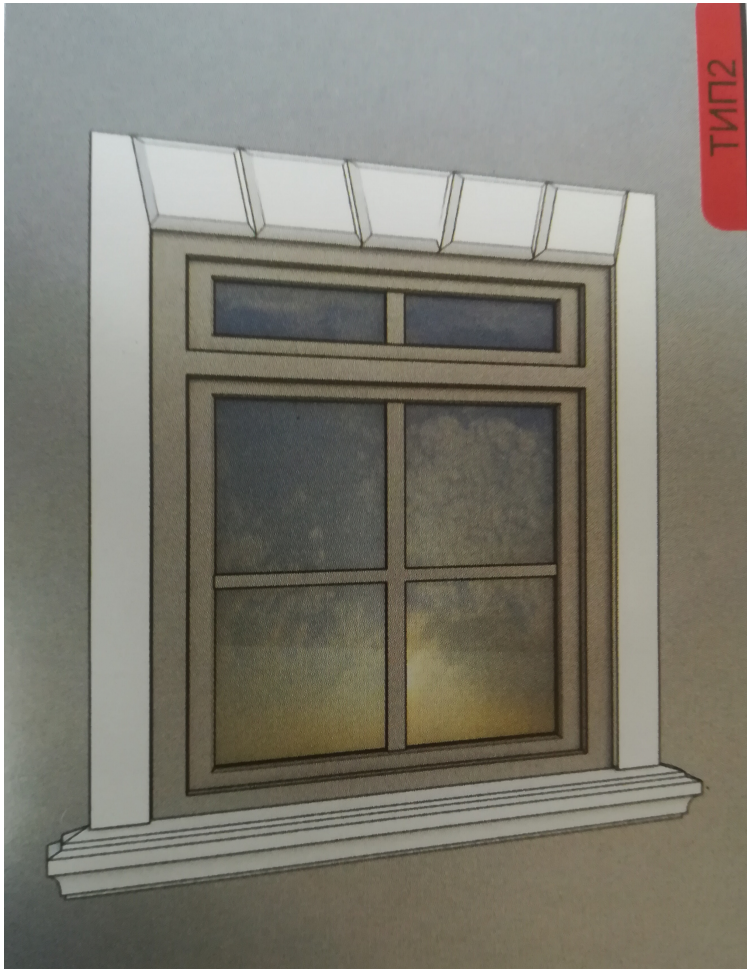

возможные варианты обрамления оконных проемов

возможные варианты обрамления оконных проемов

возможные варианты обрамления оконных проемов

возможные варианты обрамления оконных проемов

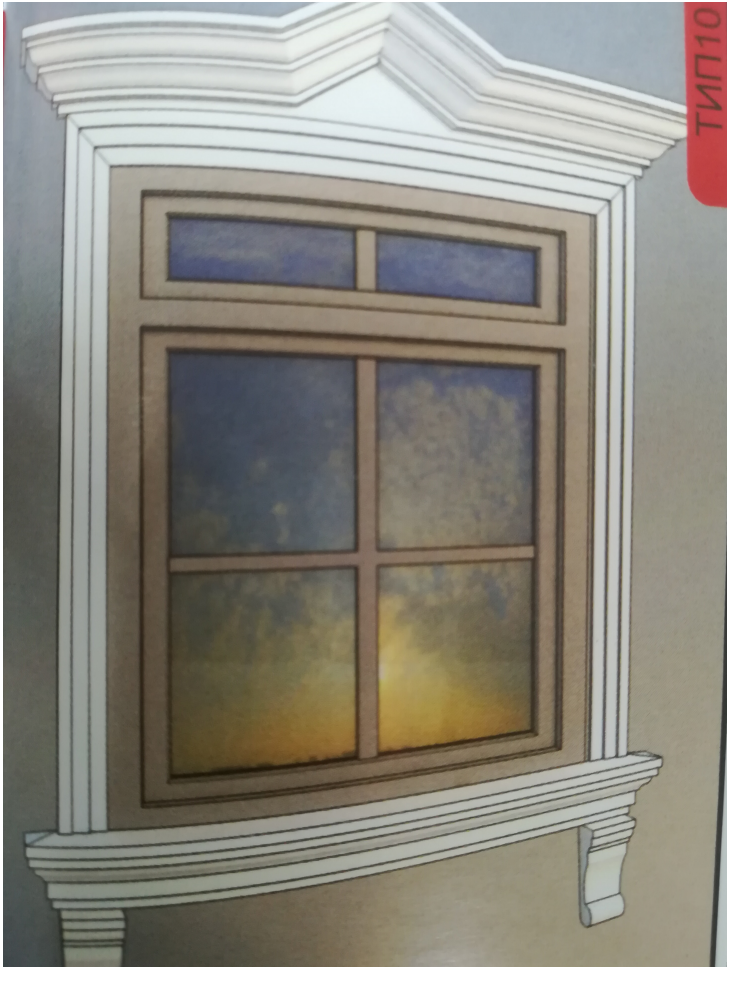

возможные варианты обрамления оконных проемов

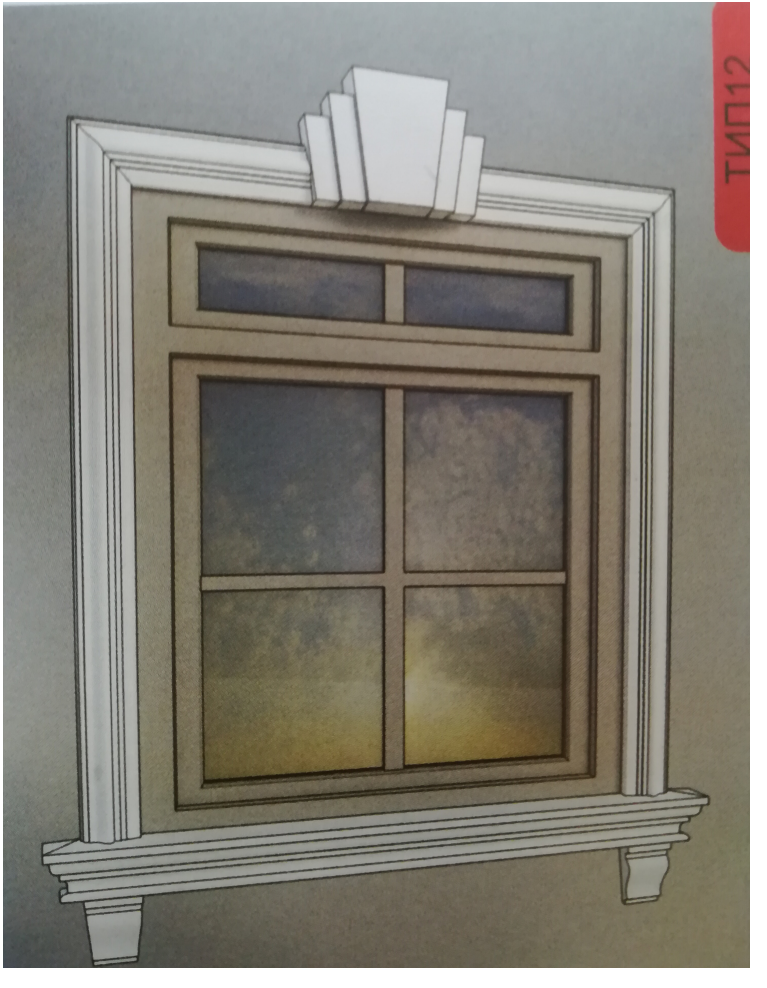

возможные варианты обрамления оконных проемов

возможные варианты обрамления оконных проемов

возможные варианты обрамления оконных проемов

возможные варианты обрамления оконных проемов

возможные варианты обрамления оконных проемов

возможные варианты обрамления оконных проемов

ОСНОВАНИЕ ИЗДЕЛИЯ

Пенопласт (пенополистирол) — материал белого цвета на 98% состоящий из воздуха, заключённого в миллиарды микроскопических тонкостенных клеток из вспененного полистирола. Пенополистирол устойчив к воздействию влаги, устойчив к старению, не подвержен воздействию микроорганизмов. Как наиболее эффективные, изоляционные материалы из пенополистирола вот уже 30 лет применяются для теплоизоляции кровли, стен, потолков и полов в жилых и административных зданиях. легкость обработки при помощи ручной пилы или ножа, низкий объемный вес, возможность склеивания с различными строительными материалами, простота механического крепления — несомненные достоинства пенополистирола. Изделия из пенополистирола — биологически безопасны и используются для упаковки продуктов питания.

ВЫГОДНЫЕ ПРИИМУЩЕСТВА ИСПОЛЬЗОВАНИЯ ПЕНОПЛОСТИРОЛА:

■ Основным показателем безопасности пенополистирола является его пожароустойчивость. При взаимодействии пенопласта с огнем, оплавленные слои не дают возможности повторного возгорания и тления материала, что свойственно для привычной для нас древесины.

■ Экологичность материала. исходным продуктом для изготовления пенопласта является стирол, состоящий из водорода и углерода. Поэтому при возгорании пенополистирола выделяются те же вещества, что и при горении древесины или угля. на сегодняшний день пенопласт является наиболее проверенным и чистым материалом, его используют в изготовлении детских игрушек, для хранения и транспортировки продуктов питания.

■ Температурная выносливость. на данный момент не установлен минимальный температурный порог, при котором применение пенополистирола противопоказано. максимальная температура приблизительно ограничена значением в +100 ºС. но необходимо учесть, что такие температурные значения в строительстве не встречаются, и поэтому этой величиной можно пренебречь.

■ Устойчивость к микробиологическим факторам. Плиты из пенопласта не содержат в себе питательных веществ для жизни микроорганизмов, поэтому не возникает развитие и рост различных грибов и бактерий. Данное свойство гарантирует чистоту в работе и эксплуатации пенополистирола.

■ Пенополистирол практически водонепроницаем. Количество вбираемой воды по отношению к весовому объему пенополистирола за год колеблется в пределах 1,5–3,5%. С другой стороны, воздухопроницаемость пенополистирола в значительной степени превышает его водопроницаемость.То есть стена «дышит». Температура окружающей среды не оказывает отрицательного влияния на физические и химические свойства пенополистирола. При температуре до 90 ºС пенополистирол не меняет своих свойств даже в течение длительного промежутка времени. Атмосферному влиянию внешние стены из пенополистирольных блоков практически не подвержены.

ПОКРЫТИЕ

Смесь VERKAUF представляет собой готовую к употреблению мастичную смесь на основе Немецкой сополимерной стиролакриловой дисперсии BASF, фракционированного мраморного или кварцевого наполнителя и комплекса модифицирующих добавок. Состав предназначен для нанесения на поверхность декоративных и теплоизоляционных изделий из пенополистирола или пенополиуретана с целью их декорирования, придания камнеподобной фактуры поверхности и защиты от механических повреждений и от воздействия окружающей среды, для применения как внутри помещений, так и снаружи. Смеси так же могут применяться для изготовления покрытий по минеральным поверхностям: бетону, штукатурке на основе цементных, цементно-известковых и гипсовых вяжущих, а также по гипсокартонным и стекломагнезитовым листам и аналогичным поверхностям.